SK
EN
DE
RU
FR
ES
RO
SE
PL
HU
IT

Attack®

ПРОИЗВОДИТЕЛЬ ТЕПЛОВОЙ ТЕХНИКИ

ИНСТРУКЦИЯ ПО ОБСЛУЖИВАНИЮ

ПЕЛЕТНЫЙ КОТЕЛ

ATTACK PELLET

ATTACK, s.r.o. - aktualizácia 01/2009

ATTACK PELLET - Котел для сжигания пелет

- Котел для применения дресесных пелет.

- Установку, контрольную растопку и обучение персонала проводит работник сервиса, который был обучен у производителя и тоже заполнит протокол об вводе котла в работу.

- Рекомендована рабочая температура котла в диапазаоне 65-90°C. В случае нижшей рабочей температуры может образоваться конденс и это ведет к сокращению срока службы котла и снятию гарантии котла.

- Как топливо возможно применять токлько пелеты, которые признаны и указаны в спецификации..

- Выбор мощности котла т.з. ее отопительная мощность является очень важным условием для ее экономии и работы котла. Выбор котла надо делать таким образом, чтобы ее мощность соответстввала теплотным потерам отопительного объекта.

На котол недействует гарантия если:

- непринимаются требуемые пелеты - по указаной спецификации
- в системе небудет вмонтировано смешивающее оборудование Регумат - (Regumat ATTACK OVENTROP), которое обеспечивает во время работы температуру возвратной воды в котел не менее чем 65°C.

Содержание инструкции:

2 Важное
3 Содержание
4.Введение, Общее описание
5 Цель приненения, Описание котла, Управление котла,
6 Технические параметры
7 Размеры котла, Основные части котла ATTACK PELLET,
8,9 Монтаж и установка котла
10 Схема подключения - электрическая
11,12 Защита котла против ржавчине
13 Нормы для проектирования и монтаж котлов
14, 15 Рабочее указания
16 Уход отопительной системи
17 Рекомендована схема подключения
18 Принадлежности
19 Возможные неполадки и их устранение

ПРИЛОЖЕНИЯ:
Приложение №1 Работа и сервис горелки на пелеты IWABO VILLA S1X
Приложение №2 Работа и сервис горелки на пелеты IWABO VILLA S2
Запис об вводе котла в работу
Подтвержение об проверке и комплектности котла

Введение:

Уважаемый покупатель,

благодарим Вас за доверие, которое Вы показали покупкой нашего изделия - пелетного котла ATTACK PELLET. Желаем Вам, чтобы котел долго и надежно работал. Одной из предпосилок надежной и правилной функции котла является его обслуживание и про это неонходимо, чтобы Вы тщательно познакомились с этой Инструкцией по обслуживанию. Инструкция имеет такое содержание, чтобы при ее выполнении котол правилно работал.

Правилная функция котла обусловлена в основном:

- выбором правильного типа и мощности котла
- правильным введением котла в работу
- правильным обслуживанием
- рытмичным специализированым обслуживанием
- надежным сервисом

Общее описание

Котел для применения пелет ATTACK PELLET, предназначенн для экономного и екологического отопления котеджей, дач, небольших цехов и мастерских и аналогичных объектов.

Требуемым топливом для котла ATTACK PELLET являются древесные пелеты. Котел ATTACK сертицирован и имеет Сертификат ЕС № 00143/104/2/2007

Описание значения котлов ATTACK PELLET:

ATTACK PELLET 20 A

PELLET	- Котел для применеия древесных гранулей
20	- Мощность котлаа
A	- Автоматическая чистка золника

ATTACK PELLET 30 A

PELLET	- Котел для применеия древесных гранулей
30	- Мощность котлаа
A	- Автоматическая чистка золника

Цель применения

Котел для применеия древесных пелет ATTACK PELLET является современным котлом, который технологией зжигания бережный к окружающей среде и при этом дает потребителю комфорт сровнительный с газовым котлом.
Котел для применения пелет ATTACK PELLET, предназначенн для экономного и екологического отопления котеджей, дач, небольших цехов, мастерских и аналогичных объектов.,

Описание котла

Котол ATTACK PELLET предназначенн для применения древесных пелет с диаметром 6-10 мм и длины макс. 35 мм. Возможно по типу использованой горелки применять и другие виды топлива (пелеты из соломы, древесная щелка, зерновые и др.). Применение другово вида топлива обусловлено согласием изготовителя.
Котел конструктивно состоит из камеры зжигания, с перегородкой, теплообмеником и дымоходом.
Основой котла является водой охлаждаемый котлой корпус, которого сварная конструкция изготовлена из стального котлового листа с толщиной с 3 по 6 мм, что котлу гарантирует долгий срок службы. Трубчатый теплообменик с экономйзерми, которые обеспечивают лучшую теплоотдачу в отопительную воду и одновременно использованы для очистки теплообменика и тем обеспечивают ровномерный КПД.
Горение происходит в горелке преназначеной для конкретного вида топлива. Оптимальные условия горения и регулировка мощности управляется электронически управляемой подачой топлива и воздуха в зависимости от требуемой мощности установленой потребителем.
Конструкция горелки, камеры зжигания и теплообменика гарантирует оптимальное горение всех частей.
Корпус котла изолированый минеральной ватой, внешный вид котлу даст облицовка с покрытием исполненой порошковой технологией.
Котел конструирован таким способом, что позволяет использование горелки на древесные пелеты и других изготовителей. Это позволяет монтажное отверстие в передной части котла , в котором находится фланец подготовленый к конкретной горелке.
К котлу возможно поставить пытатель и резервуар топлива с объемом 330 литррв
В случае нехватки топлива или поломке горелки возможно как аварийное отопление или как защиту против замерзиванию можно использовать электрический спираль можностю 6 кВт с длиной 450 мм от фалнца. Спираль возможно вставить в фланец с внутренней резъбой G6/4“на левой стороне котла.Спираль имеет рабочий и аварийный термостат и ее электрооборудование независимо от котла
.

Управление котла

Котел для сжигания пелет "ATTACK PELLET" управляется посредничеством пулта управления на верхной облицовке котла.

1 - Главный выключатель - Включит/отключит котел от сети.
2 - Выключатель горелки - преключает горелку между режимом готовности и работой
3 - Термостат котла - наладка рабочей температуры котла
4 - Термоманометр
5 - Кнопка сбрасивания - под крышкой
6 - Предохранитель 10A/250V

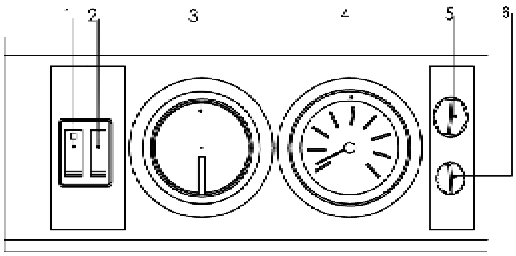

Описание функции, параметров и наладки горелки являются приложением этой Инструкции.

Технические параметры:

Тип котла		PELLET 20	PELLET 30
Мощность котла	кВт	20	30
Диапазон мощности	кВт	10-20	18-30
Площадь теплоотдачи	$м^2$	1,9	
Требуемая тяга дымовой трубы	Па	15-20	
Макс. давл. воды	кПа	300	
Вес котла	кг	270	
Диаметр одтяжной горловины	мм	150	
Высота котла	мм	1085	
Ширина котла	мм	590	
Глубина котла	мм	1270	
Электр. крытие	IP	IP 40	
Макс. элерктрич. мощн. (при розжиге)	Вт	1200	
Рабочая электрич. мощность	Вт	90	
КПД	%	90	
Класс котла по выбросом CO (по EN 303-5)		3	
Темп. отраб газов в ном. мощн.	°C	127	
Требуемое топливо		древесн. пел. д=6-10мм,л=35мм макс.	
Средний расход топлива	кг/час	2,4 - 4,5	4,2 - 7
Объем воды в котле	л	60	
Диапаз. регуляции. темпер отопительной воды	°C	60-90	
Подключение к электричеству	V/Hz	230/50	

Установленна мин. темпер. возвратки в котел во время работы 65°C.
Рекомендована рабочая температура воды в котле 80 - 90°C.

Изготовитель АТТАСК оставляет за собой право изменения технических параметров и размеров котла без предыдущего предупреждения.

Размеры котла ATTACK PELLET

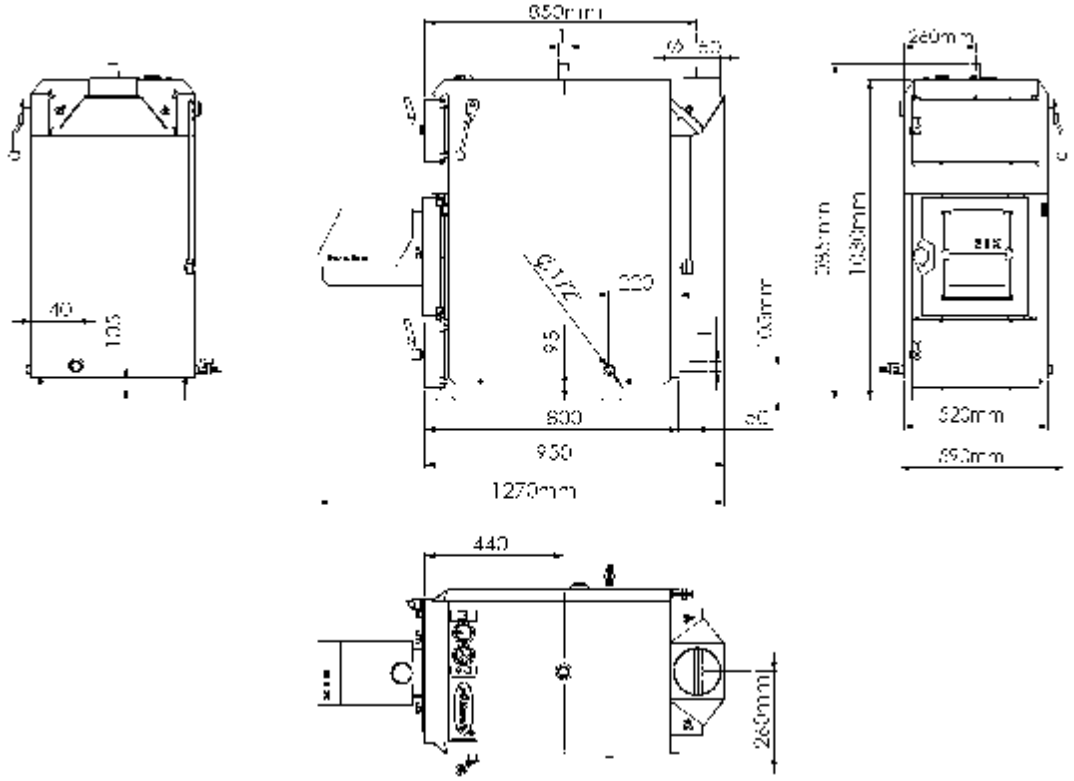

Основные части котла ATTACK PELLET

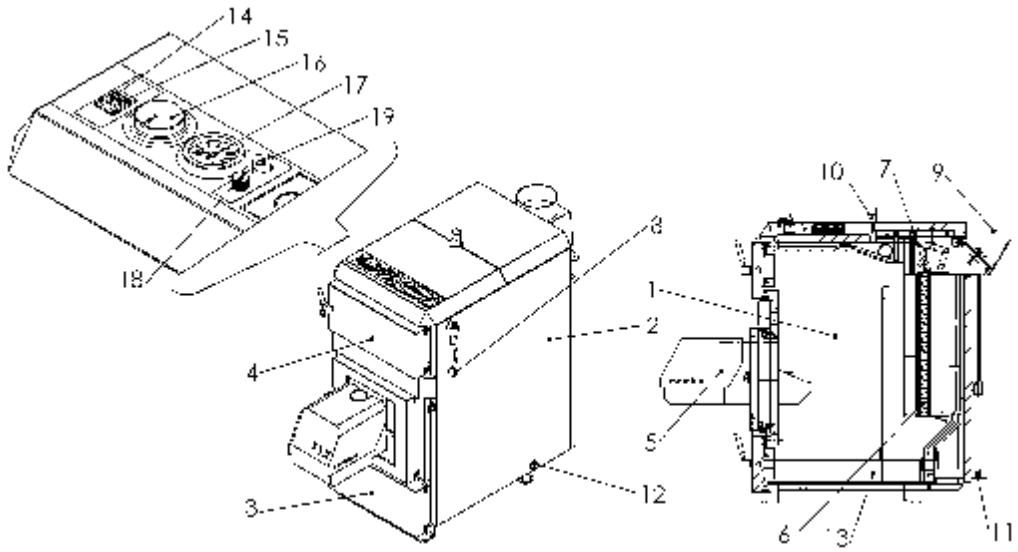

1. корпус котла
2. облицовка
3. дверцы поддувала (золника)
4. дверцы контр. отверстия
5. горелка
6. трубчатый теплобменик
7. экономайзеры
8. рычаг управ. эконимайзеров
9. коллектор отраб,. газов с дымоходом
10. выход воды из котла1"
11. возврат воды в котел1"
12. кран дополнения1/2"
13. поддувало (золник)
14. главн. выключатель
15. выключатель горелки
16 котловой термостат
17. термоманометр
18. электр. прехранитель 10А
19. аварийный термостат

МОНТАЖ И УСТАНОВКА КОТЛА

Установка котла

Котел может установливать только лицо, у которого есть доверонсть к монтажи и инсталации котлов. Для установки должен быть разработанный проект, соответствующий действующим положениям. До установки котла должен работник проверить если соответствуют данные на заводском щитке с даными в проекте и сопровождающей документации котла. Подключение котла должно отвечать действующим положениям, нормам и постановлениям в стране покупателя. ***За убытки возникнувшие неправильным подключением, или неправильной работой изготовитель ненесет ответственость.***

Размещение котла

Котел предназначен для установки и работу в помещении в основной окружающей среде (AA5/AB5) по STN 33 2000-3. При установке котла должно быть соблюдено безопасное растояние ее поверхности от огнеопасных материалов в зависимости от степени возгорания:

- от материалов возгорания B,C1,C2 200мм
- от материалов возгорания C3 400мм
-от материалов , которых степень не проверен по STN 73 0853 400мм

Примеры розпредления строительных материалов по стени возгорания :
-степень возгорания A - негорячее (керпич, керам. плитка, раствор, штукатура)
-степень возгорания B - очень тяжело возгар. мат. (плиты из базалтовой ваты)
-степень возгорания C1 -тяжело горящее ((бук, дуб, фольга твердая бумага)
-степень возгорания C2 - средне горющее (сосна,)
-степень возгорания C3 - легко горящее (полиуретан, ПВХ, порольон)
Если котел на поле из горящих материалов, то пол должен быть обеспечен негорящим , теплотне изолационной подложкой выходящий за профил котла не менее чем об 150 мм. Как негорящее и теплотне изолационные материалы возможно применить твердые материалы степени горения A. На котел и до разстояния меньше, чем 500 мм непозволено ставить вещи из горящих материалов.

Котел необходимо вставить в котелни так, чтобы свободное место было мин. 1 м и по сторонах и из зади мин.. 0,5 м. Над котлом надо оставить мин. 1 метр для основной работы, ухода и возможный сервис котла. Установка котла ATTACK PELLET в жилом помещении (включая коридоров) строго запрещается !

Подача воздуха

Для правилной работы котла необходимо обеспечить достаточную подачу воздуха для зжигания. Минимальное сечение для подачи свежево водуха мин. 200 cm2.

Подключение котла к системе отопления

Котел ATTACK PELLET может ввести в работу и делать теобслуживание только лицо с удостоверением. До установки котла на старую систему надо зделать промывку системи. Отопительная система должна быть заполнена водой, которй жесткость не деложна быть вышше, чем 1mmol/л и концентрация Ca^{2+} 0,3mmol/л. В случае несоблюдения этих требовании снимается гарантия на котел предоставлена производителем

Выбор и способ подключения элементов регулировки и подключения

Котел поставляется с основным оборудованием и элементами регулировки и управления. Подключение этих элементов указано на электрической схеме подключения . Рекомендуем разширение регулировки котла и об другие регулационые элементы , которые позволяют комфортабилнейшую и экономную работу котла. Каждый насос в системе должен быть управляемый самостоятельным термостатом, чтобы избежать работе котла на пониженой температуре возвратной воды - ниже чем pod 65°C.
Подключение этих элементов решает проектировщик по специфическим условиям отопительной системи. Электрическая инсталация соединена с достаточным оснащением котла должна быть зделана специалистом по действующим нормам.

Подключение к электрической сети

К электрической сети 230V/ 50Hz котел присоединяется шнуром с вилкой. Сетовой провод типа M и при замене должен быть заменен одинаковым типом сервисной фирмой. Подключение сетовой розетки должно соответствовать норме STN 33 2000-4-46, кде розетка должна быть оснащена средним защитным штифтом подключеным к проводу PE. Не позволено применять всякие удлинители и распредустройство. Сетовой кабель должен быть по присоединении электрической сети из точки зрения безопасности свободен.

Схема подключения

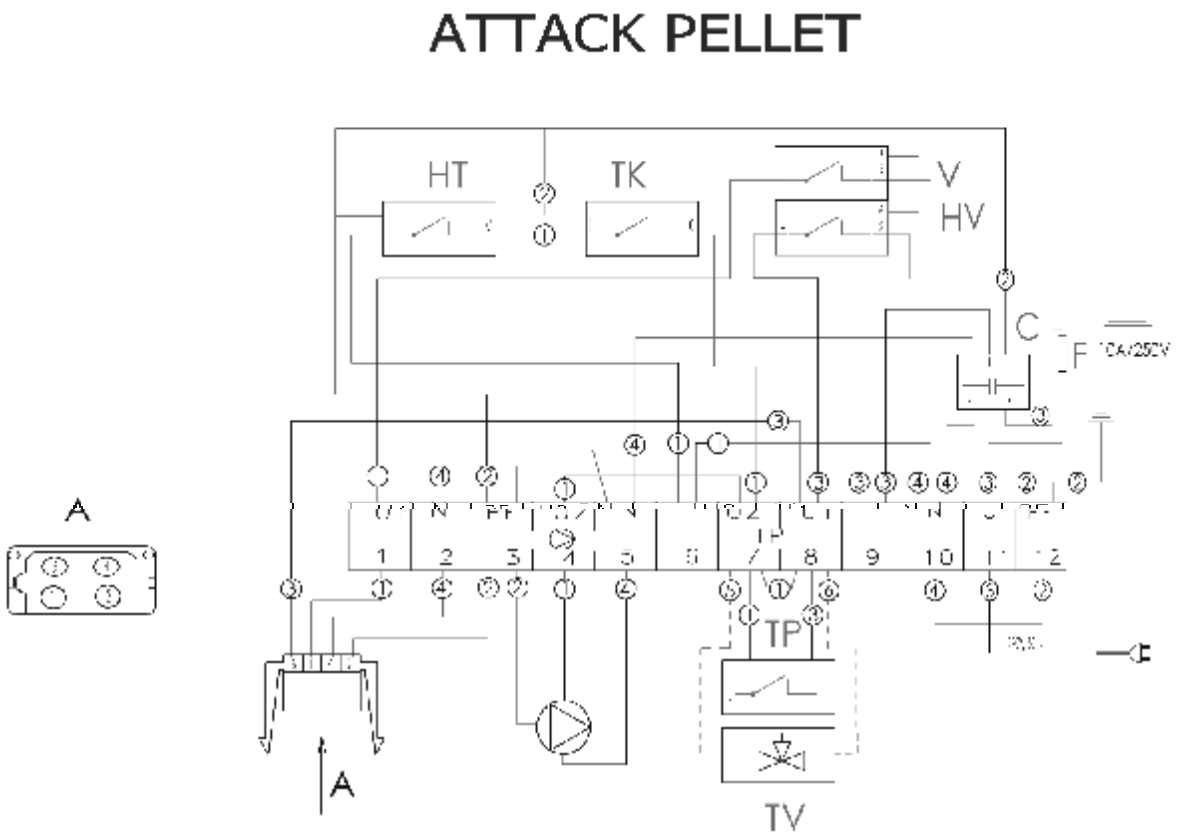

ЗНАЧЕНИЕ КРАСОК
1 - коречнивая
2- желто-зеленая
3- черная
4- голубая
5 - сивая
6 - оранжевая

ОПИСАНИЕ
HV - главный выключатель
V - выключатель горелки
TK - котловой термостат
TP - комнатный термостат
HT - аварийный термостат
C - противопомеховый конденсатор
F - предохранитель 10A/250V
TV - трехходовой клапан

Дымоход

Дымоход должен имееть выход в дымовой газоотводящий канал. Если нет возможности присоединить котел к дымоходному газоотводящего канала. должен быть дымоход по мере возможности , чем короче и не длинее чем 1 м, без дополнительной отопительной поверхности в направлении к дымовой трубе должен идти вверх. Дымоходы должны быть механически прочные и плотные против утечке отработаных газов и внутри очистительные. дымоходы немогут идти, через чужие квартирные помещения или другие задния. Внутренное сечение дымохода недолжно к дымовой трубе суживаться. Использование колен неподходящее.

Дымовая труба

Присоединение котла к газоотводящий каналу должно быть всегда исполнено трубочистной фирмой. Газоотходящий канал должен всегда розвить достаточную тягу и надежно отводить отработаные газы в свободное пространство, для всех фактических рабочих условии. Для правилной работы необходимо, чтобы был газоотводящий канал правильно димензированый. Тяга дымовой трубы зависит на его сечению, высоте и шереховатости внутреной стенки. Газоотводящий канал должен быть хорошо изолированый, чтобы необразовался конденс. Температура 1м до конца дымовой трубы недолжна быть ниже 60°C. В дымовую трубу к которому присоединен котел, нельзя подключать другий котел. Диаметр дымовой трубы недолжен быть меньше чем выход на котлу. Тяга дымовой трубы должна достигать требуемые параметры. Недолжен быть высоким, чтобы непонижался КПД котла и немешало ему зжиганию ("нервало пламя"). В случае большой тяги надо между котел и дымовую трубу вставит дросселировающую заслонку.

Информационные величины размеров сечения дымовой трубы

20x20 см мин. высота 7 м
диаметр 20 см высота 8м
15x15см высота 11м
диаметр 16 см высота 12м
Требуемая тяга указана в технических параметрах.

Защита котла против ржавщиме

Подходящим решением этой проблемы является использование смешивающего оборудования (Regumat Attack-Oventrop). Это решение позволяет создание отдельного котлового и отопительного округа, чем избежается охлаждание котла ниже 65°C и тем понижается возможность образования конденсата, образованию кислот и леготи в теплообменике и камере зжигания котла .

Применение оборудования яляется условием предоставления гарантии.

1. Регумат предназначенн на поддержиавние температуры возвратной воды входящей в котел выше 65°C при установлении терморегулационной головки на 5-6 степени. При температуре в возвратке ниже 60°C образуется конденс и леготь, что сокращает срок службы котла.

Технические параметры: Внутр. диаметр DN25
Макс. давл. 10 бар
Макс. темпер. 120°C
Величина kvs 3,9

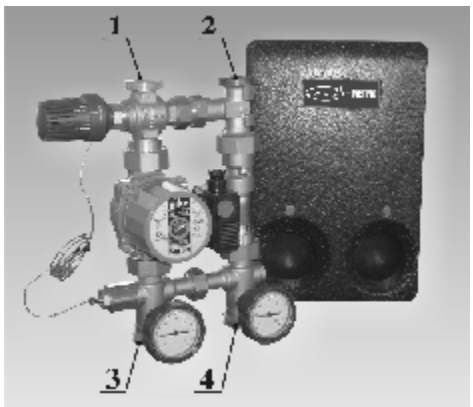

Regumat состоит из трёхходового смешивающего клапана , цыркулационого насоса, запорного клапана и изоляции. Преимущество этой конструкции состоит в небольших габаритах, простом обслуживании и гарантированой защите теплообменика котла. Regumat для котла ATTACK PELLET иммет заказный код - DPP25003

Проектировка и монтаж котла должна быть осуществлена в соответствии с действующим нормами установлениями законов в стране применения котла.

Рабочее указания

Подготовка котла к работе

До начало работы котла убедитесь, что система заполнена водой, из системси удаленый воздух и непонижается давление отопительной воды. Проверте плотность и монтаж дымохода. Котел должен работать по положениям этой Инструкции, чтобы были достигнуты ожиданые результаты. Котел может обслуживать только взорослое лицо.

Ввод котла в работу

Котел введется в режим готовности включением главного выключателя (левая кнопка двойного выключателя) на пулте управления котла, что сигнализировано горением красной лампочки в кнопке главного выключателя. В работу котел вводится включением выключателя горелки (правая кнопка двойного выключателя), что сигнализировано лампочкой в кнопке выключателя. Поворотный котловой термостат необходимо установить на требуемую температуру отопительной воды. Поворотом в направлении хода часовых стрелок температура повышается и наоборот. Розжиг котла осуществляется автоматически посредничеством электрической спирали которая в горелке. Работа горелки автоматическая и регулируется посредничеством термостата котла и требованию на отопление и также по командам регуалционых элементов (комнатный термостат, програмуемый регулятор и др.) они подключены к клемнику котла.

Предупреждение - внимание

При первой растопке может произайти конденсация и утечка конденса. При длинейшем отоплении конденсация изчезает.

Если котел какой-то срок неработал (поломка, выключен) необходимо во время повторного пуска в работу быть внимательным. Когда котел неработает может произайти блокировка насоса или утечка воды из отопительной системи. Рытмичная чистка котла важная для обеспечения постояной мощности и долгово срока службы. В случае нечистки котла может произайти повреждение котла. Во время работы котла должны быть дверцы котла плотно закрытые.

Топливо

Для горелок для древесных пелет:
СПЕЦИФИКАЦИЯ ТОПЛИВА
Древесные пресованые пелеты
Вес: 600-750 кг/м^3
Калорийность 4,7 - 5,0кВт/кг
Размер / диаметр 6 - 12мм
Размер / длина
ВНИМАНИЕ ! макс 35мм
Влажность макс. 12%
Содержание золы / вес 0,5 - 1 %
(древесны пелеты)
Содержание пили макс. 3 %
Температура тлетя золы мин. 1100°C

Способы регулировки котла

Регулировка котла без комнатного термостата

В этом случае от производителя на клемнике котла намонтирована на контактах электроклемника котла (TP-U1/ U2) клема. Котел регулирован только на основе установленной температуры на термостате на пулте управления котла.

.Регулировка котла комнатным термостатом

В этом случае будет котел регулированый комнатным термостатом, который присоединится на контакты клемника (TP -U1/U2) вместо клемы, которую надо устранить. Котел будет в таком случае управлятся и установленой котловой температурой. Вместо комнатного термостата может быть вмонтирован и другий вид регулации напр. програмуемый регулятор отопления.

Внимание ! На контактах подключения комнатного термостата высокое напряжение 230V! До начало вмешательства в электроклемник или в электроинсталацию котла необходимо отключить котел от электрической сети.

Защита котла

Котел оснащен аварийным термостатом. В случае, если температура в котле повысится над 110°C котел безопасным образом отключается. Повторное введние котла в работу после понижения температуры котловой воды возможно только после нажатия кнопки сброса на пулте управления.

Дополнение топлива

Топливо дополняется в резервуар, который можно заказать как дополнительное оборудование к котлу. Действует правило, что дополнение топлива должно быть осуществлено раньше, чем израсходованый запас пелет в резервуары.

Внимание **! Резервуар должен быть открытым только во время дополнения топлива или во время очистки. Во время работы котла должен быть резервуар плотно закрыт.**

Устаранение золы

Очистку золника необходимо делать регулярно. Интервал очистки зависит на интенсивности отопления, тяге дымовой трубы и др. Зола во время работы остается в заменительном золнике из металического листа. Во время устранения золы надо отключить котел главным выключателем, очистить золник и при необходимости подметать днище котла. Во время работы надо работать с перчатками (против обжига) и после устранения золы золник вернуть в котел и плотно закрыть дверцы.

Короткосрочный перерыв в работе котла

Если хотите на короткий срок зделать в работе котла перерыв, выключите выключатель горелки, пусть догорит доза пелет в горелке.

ВНИМАНИЕ - невыключайте главный выключатель !

Долгосрочный перерыв в работе котла

В случае долгосрочного отключения котла из работы во первых выключите выключатель горелки пусть догорит доза пелет в горелке. После охлаждения котла ниже 30°C выключите главный выключатель и вытяните вилку из штепселя.

Уход отопительной системы

Минимально раз в течении 14 дней проверте и в случае необходимости дополните воду в отопительной системе. Если котел в зимном сезоне неработает грозит опасность, что вода в системе замёрзнет и про это лучше воду из системы спустите или заполните незамерзивающей смесю. В другом случае воду спускайте только в необходимом случае если это возможно то на самое короткое время. Два раза в неделю несколько раз потяните рычаг экономайзеров , чтобы были прочищены трубковые теплообменики. После того удалите золу из золника (у котлов у которых нето автоматической очистки). После окончания отопительного сезона котел акуратно очистите, и замените поврежденые детали.

Замен уплотнительного шнура дверцей

Снимите старый уплотнительный шнур при помощи отвёртки и паз, в котором был шнур прочистите. Везмите новый шнур и её начало вставте в горизонталный паз. Рукой или легкими ударами молотком её нагнетите в паз по контуру дверцей.

Регулировка петлей

После определеного времени может произайти зжатие уплотнительного шнура в дверцах. К обеспечению плотности необходимо изменить позицию дверцей. Изменение позиции дверцей проводится закреплением винтов петлей дверцей. Просмотровые дверцы прикреплены к корпусу котла при помощи двух петлей, которые соединены дверцами длиной цапфой. Если хотим установку петлей изменить, необходимо цапфу вытянуть и петлю повернутием завернуть. Установим дверцы и в петлю засунием цапфу.

Рекомендована схема подключения

Схема подлючения с регулационной системой REGUMAT ATTACK-OVENTROP

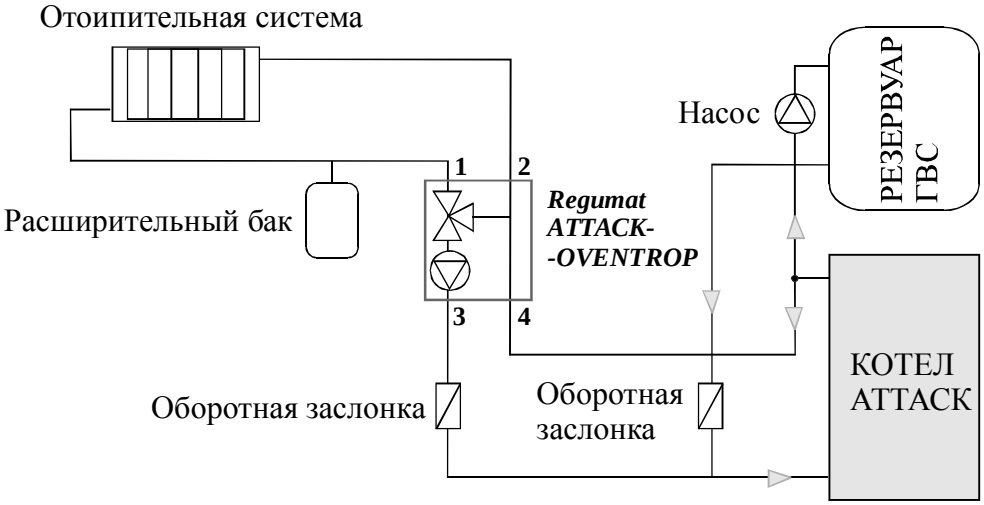

Принадлежности

Котол ATTACK Pellet поставляется проверен. Котел поставляется флнцом для горелок IWABO VILLA S1X и S2.
Котел поставляется уапкобван на древесном поддоне.. Горелка и пытатель упакованы отдельно.
Неотъемломой частю поставки Инструкия по обслуживанию.

Рекомендована горелка IWABO VILLA S1X, или IWABO VILLA S2 с пытетелем для горелки IWABO - стандарт 1,5 м (на заказ 2,5 м или 5 м.)

Возможные неполадки и их устранение

Неисправность	Причина	Устранение
Контролная лампока"сеть" негорит	Нето напряжения в сети Плохо всталена вилка в розетке Неисп.сет. выключатель Поврежный шнур	Сконтролировать Сконтролировать Заменить Заменить
Контрольная лампочка "выключатель горелки" негорит	Нето требования на подачу тепла Разомкнут аварийный термостат Неисправный выключат.	Узнать причину, устранить и нулевать Заменить
Котел неимеет требованые параметры	Мало воды в системе Большая мощн. системы Мощность котла не достаточно расчитана для отопительной системы Некачестюев. топливо Слабая тяга дым трубы Большая тяга дым. трубы Неисправность горелки	Дополнит Отрег. проток и включение Касается проекта Применять требуемое топлив Новая труба, неподходя. дым. труб. Установить дрос. заслонку в дымоход см. приложен №1 или №2 Поиск неисправностей
Неплотные дверцы	Неисправны стекл. шнур	Заменить, отрег. петли дверцей

,

Приложение №.1

ГОРЕЛКА ДЛЯ ЗЖИГАНИЯ ПЕЛЕТ

IWABO VILLA S1X

ИНСТРУКЦИЯ ПО ОБСЛУЖИВАНИЮ

Содержание

Введение.....2
Безопасность.....3
Установка.....4
Пуск и работа.....5
Наладка.....6
Наладка управляючей электроники.....7
Наладка горелки.....8
Систем безопасности против оборотному огню.....9
План ухода.....10
Поиск неипсравностей.....11
Электрическая схема подключения.....13
Описание работы.....14
Рекомендации тонкой наладки.....15
Зависимость мощности на регулировке Р2.....16
Запасные части горелки.....17
Запасные части пытателя пелет.....19
Установка пытателя пелет.....21
Заметки 22

Введение

Горелка для применених пелет Iwabo Villa S1X предназначена для отопления, по ее установке в отопительный котел (далее только котел).

В горелку - оборудование запрещено нагружать другие виды топлива.

Горелка Iwabo Villa S1X может быть использована только в котельнях, которые соответствуют действующим нормам.

Симбол предупреждения! ⚠

Этот симбол предупреждения всегда в Инструкции там, где надо обратить внимание , может возникнуть телесное повреждение или нанесён ущерб вещам если небудут пунктуально выполнены условия и требования этой Инструкции.

Значение симболов предупреждения:

⚠ **ПРЕДУПРЕЖДЕНИЕ** обращает внимание на безопасную обстановку если небыли зделаны нужные меры

⚠ **ВНИМАНИЕ** обращает внимание на не так опасные способы работы и действия, при которых может возникнуть телесное повреждение или материалный ущерб.

БЕЗОПАСНОСТЬ

Горелка - оборудование может быть проверена или вдена в работу, если она присоединена к котлу и отработаные газы могут свободно уходить через дымовую трубу или в свободное пространство.

Из-за возможности прорвания тяги дымовой труби и оборотного горения отработаных газов в дымовой трубе было бы целесообразным установить головку дымовой трубы, которая обеспечит ровномерную тягу в дымовой трубе и в случае изменения погоды.
Подсасывание в камере зщигания должен быть мин. 5-6 Па (0,5 - 0,6 мм водного столба).

Пелеты должны быть складированы в сухом и вентилированом месте.

Горелка - оборудование расчитано только на отопление древесными пелтами - гранулями с диаметром 6-10 мм.

⚠ ВНИМАНИЕ**: При манипуляции с пелетами - гранулями применять защиту наса и рта !**

Котелна в которой применяется горелка - оборудование должна выполнять местные постановления против пожара.

⚠ ПРЕДУПРЕЖДЕНИЕ **: Осуществлять присоединение к электричеству может только электрик !**

Изменения или преобразование на горелке - оборудовании невозможно зделать без письменного согласия завода-изготовителя.

Другие, чем оригиналные запасные части, которые несоответствуют спецификации завода-изготовителя, могут мешать безопасности горелки- оборудованию и про это немогут быть монтированы без письменного согласия завода-изготовителя.

Горелка - оборудование неможет быть установлено в помещении или окружении в котором грозит пожар.

В близкости горелки - оборудования неразрешается складировать горячие материалы.

В случае сварочных работ должно быть осуществлено одключение от пока и должен быть демонтирован пулт управления.

Во время работы все отверстия котла должны быть закрытыми.

УСТАНОВКА

Котелна в которой должно быть установлено пелетное отопление, должна соответсвовать действующим положениям защиты против пожара. Свяжитесь с Вашим трубочистом, чтобы позволил ввести в работу Ваш котел и дымовую трубу для отопления пелетами и чтобы Вы убедились, что установка оборудования соответствует действущим положениям защиты против пожара.

Горелку необходимо прикрепить на раму при помощи гайек, которые поставляются с котлом. Соединение между горелкой и котлом должно быть уплотненым,чтобы невозникала боковая тяга или небыла утечка отработаных газов.

Горелка от производителя отрегулирована на применение качественных пелет с диаметром 6мм и тоже на теплотную мощность 10 кВт.
Пытетельный шланг должен быть немношко зогнутым и оба конци шланга должны быть не в одной оси. Когда горелка установлена на котел , должна быть присоединена через соединительный кабель в требуемый конектор на передной стороне котла. После установки пытателя пелет надо

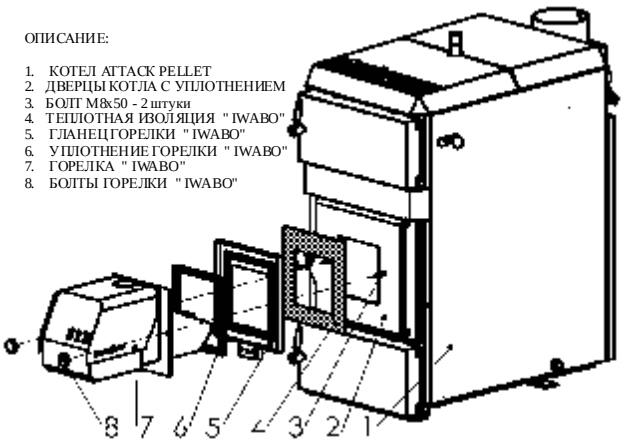

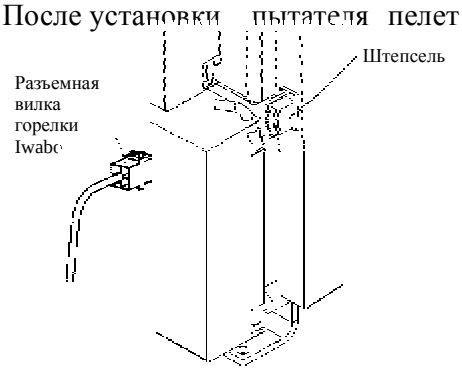

резервуар заполнить пытатель пелетами и после того сетевой привод пытателя вставить в розетку эл. сети, чтобы пытатель запустился (посмотрите Инструкцию по в воде в работу)
Для проверки образования конденса в газоотводящем

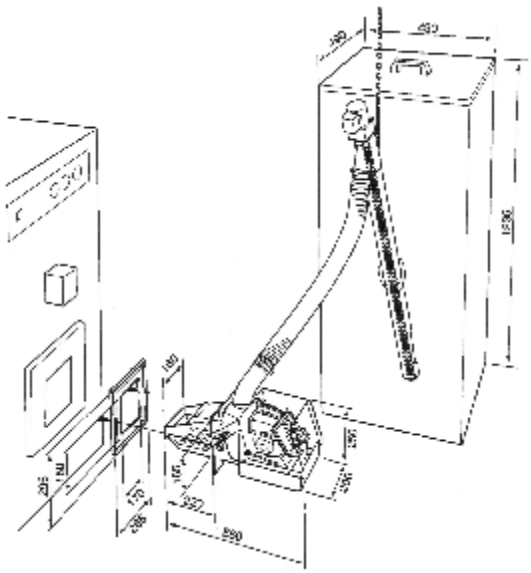

канале, измеряется температура отработаных газов 1 м перед выходом из дымовой трубы. Если температура ниже 60 °C, существует опасность возникуновения конденса. Если температура немношко ниже 60 °C, может быть достаточным , когда между котлом и дымовой трубой вмонтируется дросселировающую заслонку. Если температура недостигает 1 м перед выходом из дымовой трубы 55 °C, должна быть по всей длине вставлена труба.

⚠ ВНИМАНИЕ :

Чтобы была гарантия действительной должен быть правилно заполненн протокол об вводе в работу.

ПУСК И РАБОТА

Подача пелет

Сетововой подвод пытателя пелет необходимо вставить в штепсель электрической сети. После 10-20 минут труба пытателя заполнится до выхода. Это время действует для пытателей с длиной 1,5м с возрастанием ок. 45°.

Когда пелеты попадут в конец то оборудование должно работать еще 2 минуты, чтобы было действительно полным и была обеспечена ровномерная подача пелет. В этом периоде надо, чтобы пелеты падали в ведро и их было возможно вернуть в резервуар.

После того надо вытянуть розетку пытателя из штепселя электрической сети и вставить ее в розетку на горелке. Наконец надо монтировать шланг между трубу пытателя и горелку.

Нормальный пуск / Отопление (с наладкой от производителя)

Действует только для горелок которые обозначены зеленым пунктом.

1.Главным выключателем котла включить ток (красная лампочка выключателя долщжна гореть).

2.Включить выключатель горелки и термостат котла повернуть в направлении движения часовых стрелок на требуемую температуру. (должна гореть лампочка выключателя горелки).

3.Термостат требует повышеной температуры.

4. Включается вентилятор и 15 секунд проветривает котел и дымовую трубу.

5. Вентилятор начнет работать на 1 500 поворотов в минуте и в течении 75 секунд заполняется горелка пусковой дозой топлива.

6.Вентилятор работает на 1 500 поворотах пока фотоэлемент в горелке непочувствует пламя.

7. Когда фотоэлемент заристрирует палмя, в течении 15 секунд проходит розжиг и произайдёт подача гранулей в объёме 25-ти% из количества регулированого потенциометром P2.

8. Активизируется переходный цыкл, вентилятор работает на повышеных поворотах и повышеное количество гранулей подаётся в горелку в сроках 270 секунд.

9. После этих 270 секунд работает горелка 4 секунды в 15 секундовых цыклах до тех пор пока термостат недостигает регулировану температуру для отключения.

10. После отключения термостат вентилятора продолжает работать, пока фотоэлемент регистрирует пламя. Тогда наступает цыкл догорания, который длится 150 секунд.

11. После окончания догорания горелка повторно готова к пуску.

Горелка после первого пуска невключается:

1.Термостат требует повышеной температуры.

2.Вентилятор имеет максималные повороты в течении 15 секунд.

3.Повороты вентилятора понижятся на 1500 об./мин. и пусковое количество гранулей заполняется в течении 37,5 сек.(т.з. на половину корочее время, чем раньше). Если зарестрирует фотоэлемент в сроке до 300 секунд свет, продолжается работа нормальным образом (с пункта 6 на верху).

Горелка незагорит ни на вторую попытку :

Если ни на второю попытку фотоэлемент незарегистровал после 300 сек. пламя, то горелка искрит по величине отрегулированой для P4, и сигнализирует тревогу жёлтым диодом LD2, которая постоянно горит.

Раньше, чем горелка повторно запускается, должна быть определана причина неудачных пусков (см. часть Искание неисправностей). Горелка повторно запускается прорванием пытания ва срок мин. 5 секунд отключение главного выключателя котла.

Фотоэлемент невидит во время процеса горения пламя :

Если фотоэлемент в течении 30 секунд невидит пламя, работает вентилятор ещё 30 сек. длинее, до времени как горелка зделает обыкновенное догорение по величине регулируемой на P4. Когда это окончено, запускается процес отопления снова, как при обыкновеном включении термостата. Если при этой попытке горелка незагорит, показывает тривогу зеленым диодом LD3, которая постояно горит.

Если необходимо менять заводскую наладку горелки прочитайте к этому следующее части этой Инструкции : Наладка управляющей электроники и Наладка горелки.

НАЛАДКА

Наладка горелки :
Несмотря на это, что горелка была наредулирована в производтве, должна ещё раз быть наладена с существующими условиями работы.

Циклы заполнения гранулями могут быть изменены на управляющей плите, чтобы их адаптировать диаметру пелет, необходимой мощности и подъёму пытающего оборудования (45 град.)
Циклы наладены в производстве можно найти в таблицы, в части "Наладка управяющей электроники" и тоже на внутреной стороне крышки горелки.

Данные об световых диодах :

Постоянный жёлтый свет LD2 :	неудачная вторая попытка розжига
Постаянный зелёный свет LD3:	30 секунд нето пламя во время отопления и была неудачная вторая попытка розжига
Постоянный жёлтый и зелёный свет LD2 и LD3 одновременно:	неисправность на пытателе пелет
Постаяный красный свет LD1:	фотоэлемент видит пламя
Постоянное мигание жёлтого света LD2:	неисправность на фотоэлементе
Мигание красного света LD1:	неисправнопсть вентилятора

Изменения циклов, Заслонка вентилятора
Когда проводятся изменения, после того, что монтажник наладил горелку при помощи прибора для анализа отработаных газов, должны быть зделаны новые измерения для обеспечения хорошего зжигания и экономии пелет.
Заслонка вентилятора заводом-изготовителем наладена на 30 мм открытие.
Температуру отработаных газов можно менять удлинением или уменьшением цикла подачи пелет и этому соотвеющему открытию заслонки вентилятора (большее отверстие при большой подачи и меньше при меньшей подачи). Какая температура отработаных газов должна быть, зависит от типа дымовой трубы к которой котел присоединен. Керпичные дымовые трубы требуют повышеной температуры, посколько в них температура падает обыкновенно об 15-20°C на одном метре длины и в стальной дымовой трубе приблизительно об 5-10 °C на одном метре длины. Температура должна быть 1м под верхом дымовой трубы приблизительно 60 °C. Это обеспечит, что небудется образовать конденс и тоже небудет повреждении из-за мороза в дымовой трубе.

Наладка управляющей электроники

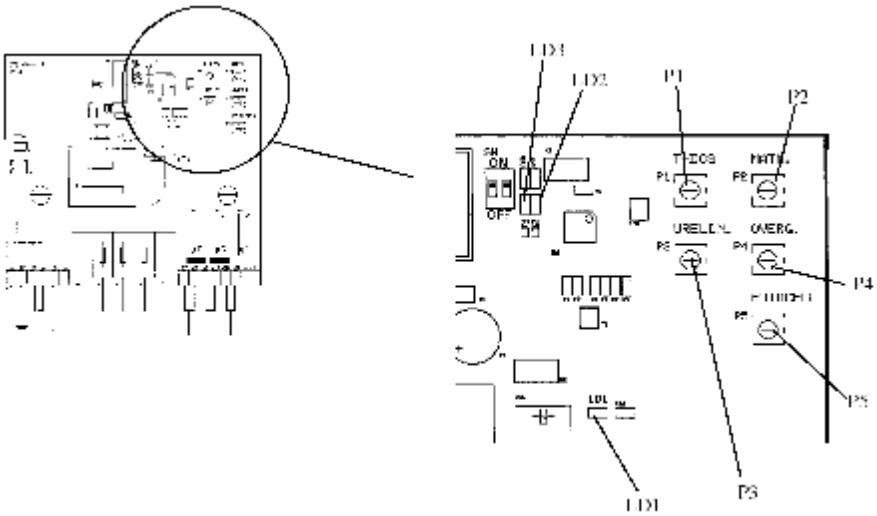

Потенциометрами P1- P5 проводится тонкая наладка функии горелки.
Управляющая плита имеет три световых диода (LD1,LD2,LD3).

Функции P1- P5

Потенцио.	Функции	Диапазон	Описание/ Заметки
P- 1	Цикл заполнения	30 - 165 сек.	Пелеты должны покрыть только нижние отверстия листа розжига пусков. объёма, это приб. 0,2-0,25 л.
P- 2	Заполнение в цикле	1,5 - 8,21 сек	Цикл подачи пелет. каждых 15 сек. отопления
P- 3	Срок догорения	30 -300 сек.	Срок когда вентилятор продолжает работ., когда фотоэлемент невидит уже никакого света.
P 4	Переходный цикл	45 - 450 сек.	Время между розжигом и нормальной работой.
P 5	Чувствительность фотоэлемента	0 - 9	9 = макс. чувствител. на свет/жару 0 = мин. чубвтвител. на свет/жару

Отчет величин на потенциометре

Для отчета величины на которую конретный потенциометр отрегулированый, во первых мигает зеленый диод LD3 для даного потенциометра, следует мигнутием желтой LED диода LD2 для величины наладки этого потенциометра. Это происходит постояно - Пот. 1, 2, 3, 4, 5, 1, 2, ...несмотря если горелка в рабочем или глушеном режиме.

Пример: 3 раза зеленое мигнутие с последовательным 6 раза желтым значит, что P-3 устаовленн на догорение в течении 210 секунд после того, как фотоэлемент непочувствует пламя (посмотри Таблицу наладки)

⚠ **ПРЕДУПРЕЖДЕНИЕ : Никакие величины во время работы неизменяйте - высокое напряжение на управляющей плите !**

Таблица наладки

Мигнут.	Пот. 1 Розжиг топлива	Пот. 2 Цыкл заполнен.	Пот. 3 Срок догорен.	Пот. 4 Перех.фаз	Пот. 5 Фотоэлемент
0x	30 Сек.	1,5 Сек.	30 Сек	45 Сек.	0
1x	45 Сек.	1,65 Сек.	60 Сек	90 Сек.	1
2x	60 Сек.	1,82 Сек	90 Сек	135 Сек.	2
3x	75 Сек.	2,18 Сек	120 Сек	180 Сек.	3
4x	90 Сек.	2,83 Сек	150 Сек	225 Сек.	4
5x	105 Сек.	3,68 Сек	180 Сек	270 Сек.	5
6x	120 Сек.	4,79 Сек	210 Сек	315 Сек.	6
7x	135 Сек.	6,22 Сек	240 Сек	360 Сек.	7
8x	150 Сек.	7,46 Сек	270 Сек	405 Сек.	8
9x	165 Сек.	8,21 Сек	300 Сек	450 Сек.	9
Наладка от производит.					
	75 Сек.	3,68Сек.	150Сек.	270 Сек.	5

Таблица действует для управляющих плит с обозначением зелёным пунктом.

НАЛАДКА ГОРЕЛКИ

Если оборудование невыполяет ожидания:

- Проверить количество пелет. В работе должны быть все отверстия колосника покрытые пелетами.
- При большом количестве пелет в горелке улевичить подачу воздуха открытием заслонки вентилятора, или уменьшить заполнение пелетами (помощую P2).
- Проверить температуру отработаных газов (обыкновенно с 120 по 170 °C). Если температура слишком высокая - помощю P2 понижить подачу пелет. Если температура слишком низкая - повышить подачу воздуха заслонкой вентилятора.
- В случае малого количества топлива в горелке проверить температуру отработаных газов , как указано наверху и уменшить подачу воздуха или повышить подачу пелет (P2).
- Подача пелет изменяется помощю P2 на управляющей плите (в направлении хода часовых стрелок повышается против направлении понижается) Проверить засклонку подачи воздуха и темпертуру отработаных газов.

<u>ВНИМАНИЕ</u>: Для действительности гарантии и для достижения оптимального зжигания должена быть горелка регулирована анализатором отработаных газов.

СИСТЕМЫ БЕЗОПАСНОСТИ ПРОТИВ ОБОРОТНОМУ ГОРЕНИЮ

Горелка для гранулей оснащена двумя предоохранительными системами против оборотному горению, как и пытающим шлангом который сам тушится.

⚠ **ВНИМАНИЕ:** Примеяться могут только шланги, которые имеют свойство самотушения**!**

На горелке находится штуцер с длиной ок. 250 мм в котором прорывается цеп подачи пелет и на нём надвинут пытающий шланг. Пытатель с горелкой соединен шлангом который сам тушится. Горелка неимеет никакой внутрений резервуар топлива, в горелке нето никаких других пелет, чем эти, которые зжигаются на колоснику.

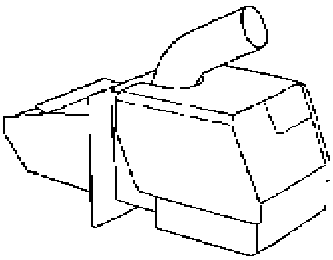

ДАТЧИК ТЕПЛА на штуцере: если зарегистрирует на штуцере температуру вышше, чем 90 град.С, остановит подачу гранулей. Если сработает защита против перегреву то надо горелку повторно запустить. Для повторного старта надо горелку отключить от электр. сети, отвертить верхную крышку горелки и должно нажать кнопку нулевания на датчика тепла. До повторного пуска горелки должна быть верхная крышка повторно завернута на своем месте.

⚠ **ВНИМАНИЕ: Раньше, чем будете рукой касаться датчика тепла ноебходимио отключить подачу тока (230 В)!**

Горелка оснащена концевым выключателем, который обеспечивает, что горелка после вытянутия из котла из-за очистки незапускается. Контрольная функция для вентилятора и пытающего оборудования внесена в управляющую плиту.

УХОД

Горелка для зжигания пелет IWABO VILLA S1 X была разработана с минимальными требованиями на уход. Диапазон ухода в основном зависит от качества и размеров пелет. Когда трубочит очищает Ваше оборудование, выключите горелку раннее, чтобы могла горелка остыть.

⚠ **ВНИМАНИЕ: До начало каждого ухода отключите оборудование от тока !**

ЧИСТКА / Чистка золы :

При зжигании древесных пелет остается 0,5- 1 % пепела. По степени загрязнения зжигаюжего пространства, вида топлива и ее разхода можно быстро узнать цикл очистки горелки.

Колесник надо чистить 1 раз в неделю, приблизительно после израсходования 400 литоров пелет. В зависимости от качества пелет может быть достаточной очистка каждые две недели.

До начало чистки горелки от золы необходимо:
- Прорвать требование на отопление выключением выключателя горелки. Вентилятор продолжает работать ок. 4 минут (фаз догорения).
- После остановления вентилятора (ок.4 минут) выключить главный выключатель на пулте управления и оставить горелку для остывания, чтобы избежать обжига.
- Отвинтить болты крепления (возможность открыть дверцын на которых горелка установлена) и вытянуть горелку из котла.
- Вытянуть и зделать очистку колосника
- Горелку и если это необходимо и котел очистить от пепела и обломки устранить из листа розжига и прочистить все отверстия.

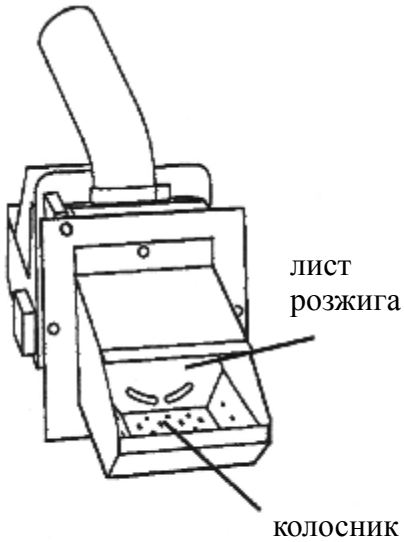

ВНИМАНИЕ: Прямую часть колосника повторно вставить чем глубже под лист розжига.

⚠ **ПРЕДУПРЕЖДЕНИЕ: При устранении обломков необходимо применять защитные перчатки и очки !**

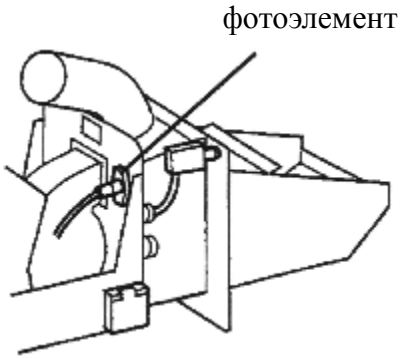

Фотоэлемент чистить по необходимости.

Очистка / контроль фотоэлемента:
- вытянуть фотоэлемент
- фотоэлемент очистить от сажей влажной тряпкой
- проверить позицию зажимного кольца на фотоэлементе
- фотоэлемент снова вмонтировать

⚠ **ВНИМАНИЕ : В случае сварки на оборудовании безусловно отключить ток и демонтировать управляющую плиту.**

ПЛАН УХОДА

1. 2-4 раза в месяце (в зависимости от качества пелет): устранить пепел и обломки
2. 1 раз в месяц: очистить фланец и шланг подачи пелет
3. 1 раз в месяц: прочистить каналы отработаных газов и конвективные части котла (чем чашче тем вышшая экономичность)
4. 1 раз в квартал: резервуар очистить от тонких остатков и опилок
5. 1 раз в год: проконтролировать прибором наладку горелки (Вашим продавцом или сервисной организацией)

ПОИСК НЕИСПРАВНОСТЕЙ

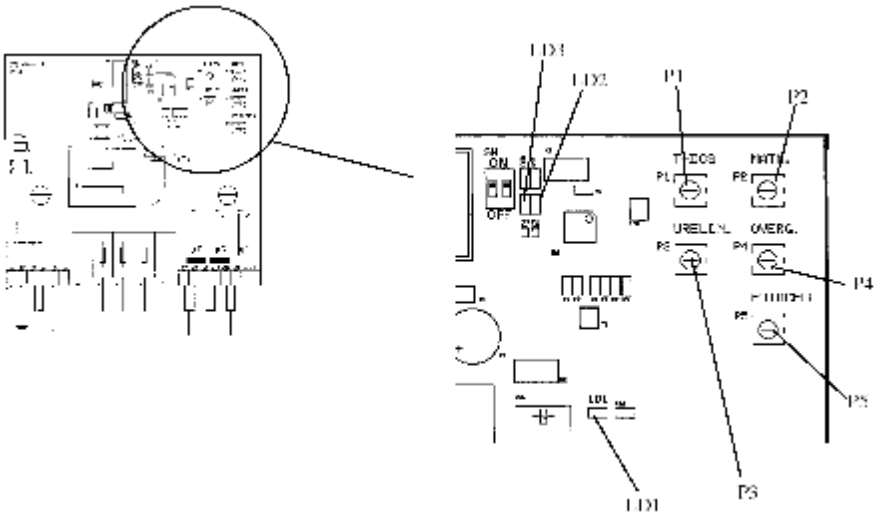

Оборудование остановилось :
Раньше, чем отключите ток заметите себе, что показыват LD1,LD2 и LD3 (изображение неисправности). Поможет Вам это при разыскании неисправности.
- Убедитесь если в резервуаре пелеты.
- Убедитесь если работает пытатель пелет (подача пелет).
- Прочистите колосник.
- Снова включите оборудование.

Оборудование незапускается :
- Проверить термостат котла и аварийный термостат.
- Проверить главный выключатель и включатель горелки.
- Проверить концевой выключтель крышки котла.
- Проверить если оборудование имеет эл. ток, проверить ел. соединение котла с горелкой
- Проверить предохранители в управляющем шкафчику.
- Отключите оборудование от сети и нажмите нулевние теплотной защиты, после того намонтируйте крышку и подключите оборудование к сети.

Вентилятор и розжиг работает , ну нето подачи пелет:
- Могла сработать термическая защита электромотора пытателя пелет. Выключить ток и подождать ок. 10 минут.
На оборудовании на котором отключено от электрич. сети квалифицировано сконтролировать стекляные предохранители и если это необходимо заменить (посмотрите управляющую плиту):
- спираль накаливания 6,3 A (инерционный предохранитель)
- вентилятор 800 мА (быстродействующий предохранитель)
- пытатель 1,0 A (быстродействующий предохранитель)

Топливом заполняется, ну нето розжига.

Контроль	**Устранание**
- неисправный предохранитель (6,3 A) на печатной плите	- заменить
- негреется спираль накалывания	- заменить
- неисправная электрич. шина спирали	- ремонтировать

Топливо заполяется, есть розжиг, ну вентилятор незапускается:

Контроль	**Устранание**
Неисправный предохранитель электромотора вентилятора	- заменить
Контроль вентилятора включая кабеля	- проверить
Неисправный электромотор вентилятора	- замениь

Топливо заполяется, есть розжиг, вентилятор запускается, ну пытатель незапускается:

Контроль	**Устранение**
Заграязненый фотоэлемент	- очистка
Неисправный фотоэлемент	- заменить

Оборудование остановилось, ну работает после повторного пуска:
Функция фотоэлемента была нарушена неисправным горением.

Контроль	**Устранение**
Чувствительность фотоэлемента P5	LD1 (красный) во время работы Проверить (LD1 должна гореть когда в горелке жар).

Когда оборудование незапускается:
Неисправность возникнувшия из-за неисправности:

- фотоэлемента
- спираля накалывания
- предохранителей в распределительном шкафчике

Если оборудование незапускается и вопреки выискиванию неисправностей, обратитесь пожалуйста к квалифицированому сервису.

ЭЛЕКТРИЧЕСКАЯ СХЕМА ПОДКЛЮЧЕНИЯ ГОРЕЛКИ IWABO VILLA - S1X

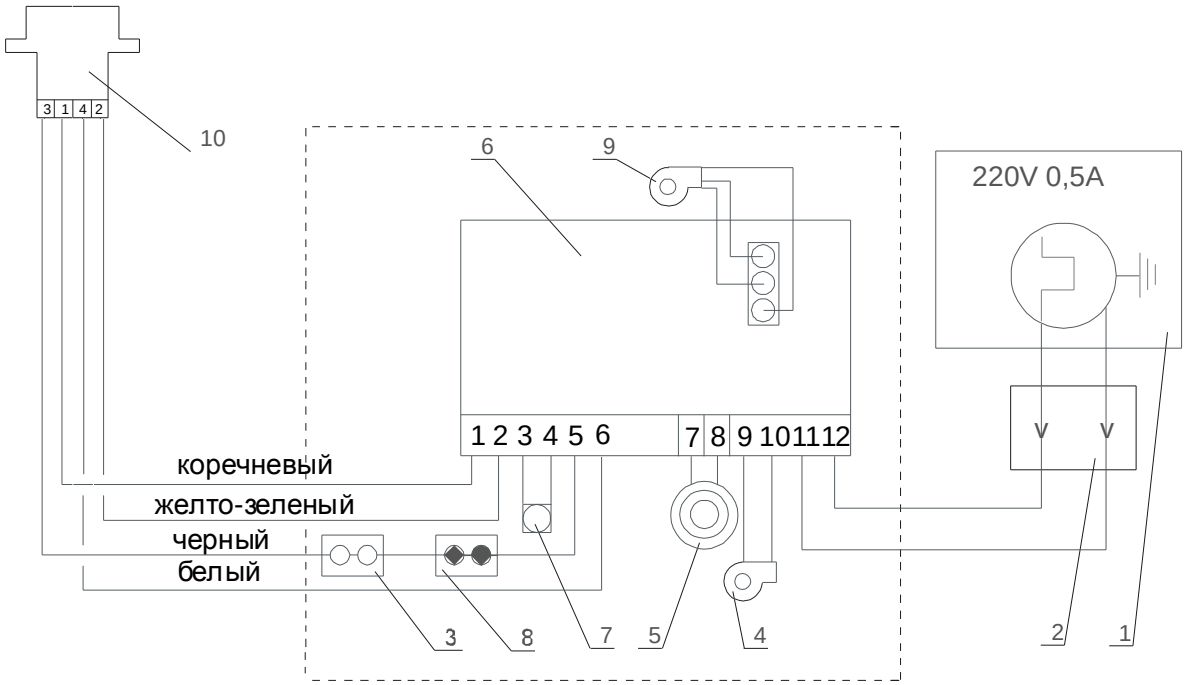

пелетная горелка IWABO VILLA - S1X

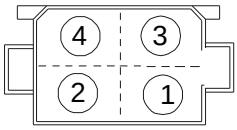

ПОДКЛЮЧЕНИЕ РОЗЕТКИ
ВИД СПЕРЕДИ

Описание - краски

1 коречневая
2 желтозеленя
3 черная
4 белая

1 - двигатель пытателя с термозащитным выключателем
2 - штепсель для пытателя пелет
3 - теплотный предхранитель
4 - вентиляторг
5 - спираль накалывания
6 - пулт управления с зеленым пунктом
7 - фотоэлемент
8 - концевой выключатель горелки
9 - контроль поворотов вентилятора
10 - разъемная вилка с розеткой

ОПИСАНИЕ

Найдите себе немношко свободного времени, чтобы в спокойствии прочитали это описание.

⚠ ВНИМАНИЕ : Высокое напряжение на управляющей плите !

После подключения горелки к электическому току поверните термостат против ходу часовых стрелок и включите главный выключатель.

Сейчас мигают два диода на верху на плите (концевой выключатель горелки должен быть оттесненым).
Один диод этим показывает, который потенциометр работает и второй на какую величину этот диод отрегулированый. Посмотрите на внутренную крышку горелки (смот. тоже часть Наладка управляющей электроники). Таблица которая здесь показывает, сколькло мигнутии отвечает конкретной величине. Самая важная величина для работника обслуживания величина из потенциометра P2, об подаче пелет во время отопления. Этой управляет количество топлива поданого в горелку: чем болше мигнутии тем болше топлива.

Световые диоды и из знашчение

Зелёный диод LD3 показывает всегда потенциометр, которого величина после того изобразится.
Жёлтый диод LD2 мигает столько раз, на какую величину этой потенциометр отрегулирован.
Красный диод LD1 горит, когда фотоэлемент регистрирует свет/пламя

Это мигание проходит постоянно, без учёта того если горелка в работе или стоит.
В таблици на внутренной стороне крышки горелки, возможно узнать на какой промежуток времени отрегулированн в даное время записиваемый потенциометр.

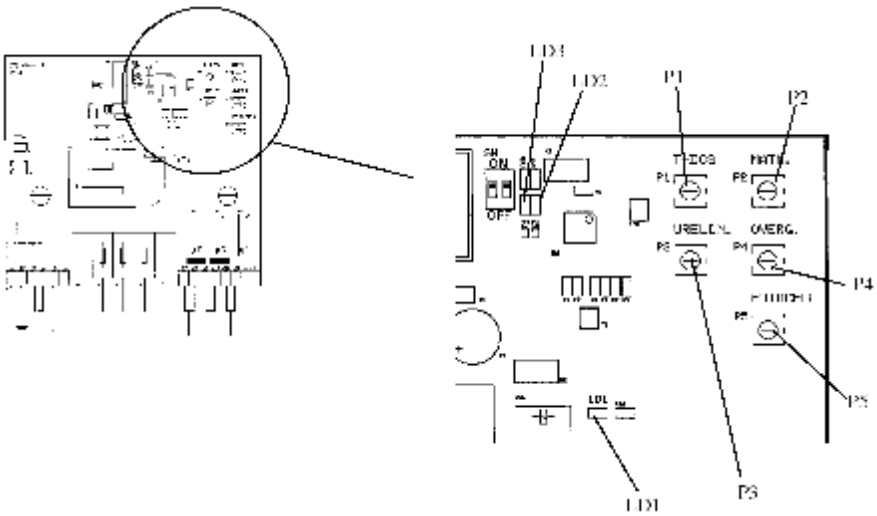

P1 фаза заполнениея топливом для розжига
P2 заполнение во время фазы горения
P3 фаза догорения
P4 фаза перехода
P5 чувствительность фотоэлемента

РЕКОМЕНДАЦИИ ТОНКОЙ НАЛАДКИ

P1 влево наверху: ВРЕМЯ ЗАПОЛНЕНИЯ ПУСКОВОЙ ДОЗЫ ТОПЛИВА (розжиг):
В горелке должно быть такое количество пелет, чтобы были закрытые нижные отверстия листа розжига, это соответствует приблиз. 0,2-0,25 л
(в производстве было устнолвленно на 75 сек.)
Каждое мигнутие отвечает 15 секундам.

P2 вправо наверху: ЦЫКЛ ЗАПОЛНЕНИЯ.
Установлено в производстве на 3,68 сек., что отвечает ок. 10 кВт при применении пелет с диаметром 6 мм и пытатель гранулями имеет уклон 45 град.

P3 прямо под P1 : ДОГОРЕНИЕ вентилятор продолжает работать:
Обозначает времени в течении которопго вентилятор продолжает работать после отключения термостата и фотоэлемент нерегистрирует никакое пламя. В производстве установлено на 150 сек. Каждое мигнутие отвечает 30 секундам.

P4 прямо под P2: ФАЗА ПЕРЕХОДА (фаза растопки):
Промежуток времени с 25% подачей пелет, после того, что фотоэлемент обнаружит жару (25% отрегулированого количества при помощи P2).
В производстве установлено на 270 сек. Каждое мигнутие отвечает 45 секундам.

P5 Чувствительность фотоэлемента.
Отрегулирована в производстве, обыкновенно ненадо регулировать.

Зависимость мощности на наладке потенциометра P2

На диаграме указана зависимость мощности котла на наладке потенциометра №2 для пелет с диаметром 6 мм, которые отвечают спецификации топлива указаной в этой Инструкции при уклоне пытателя 45°.

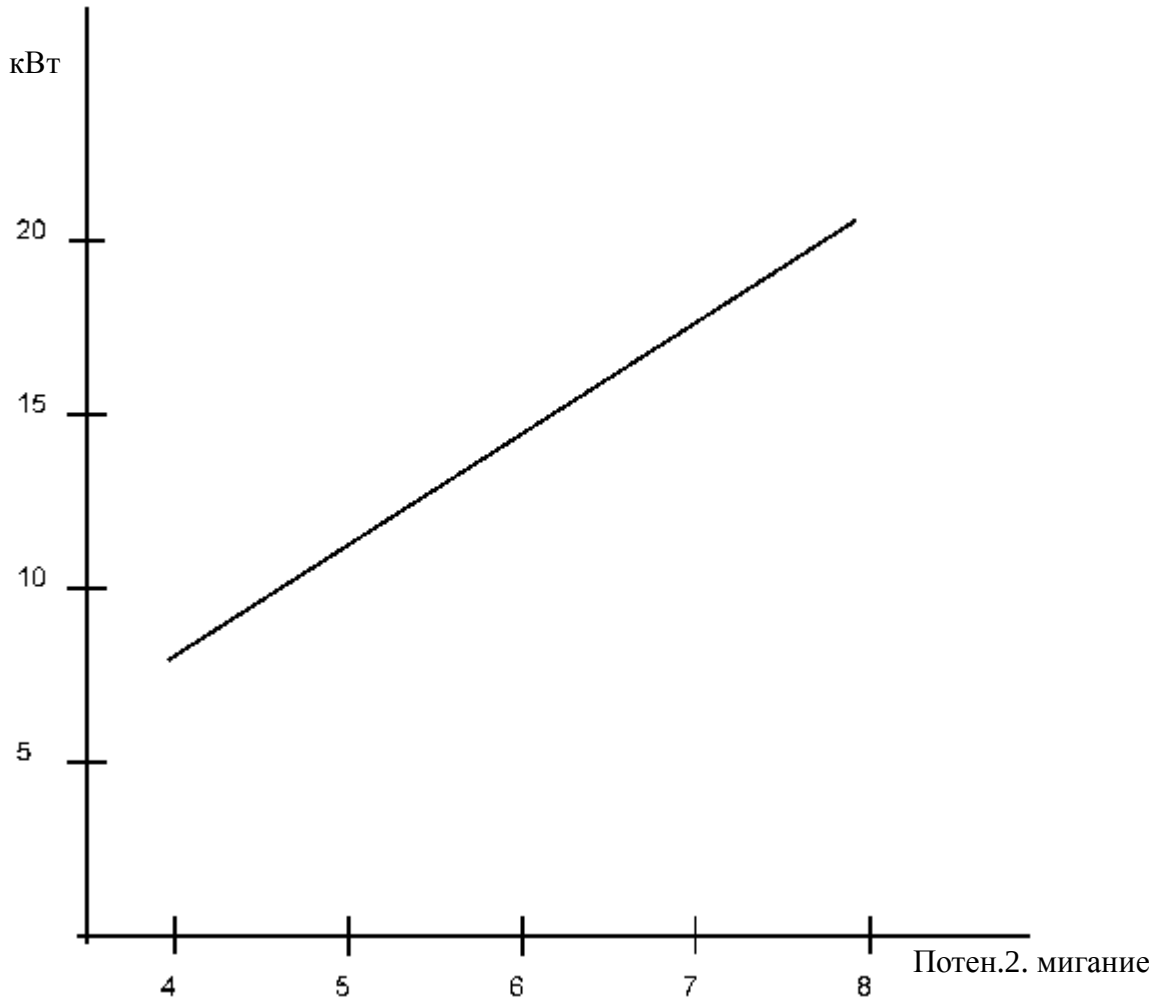

Запасные части горелки

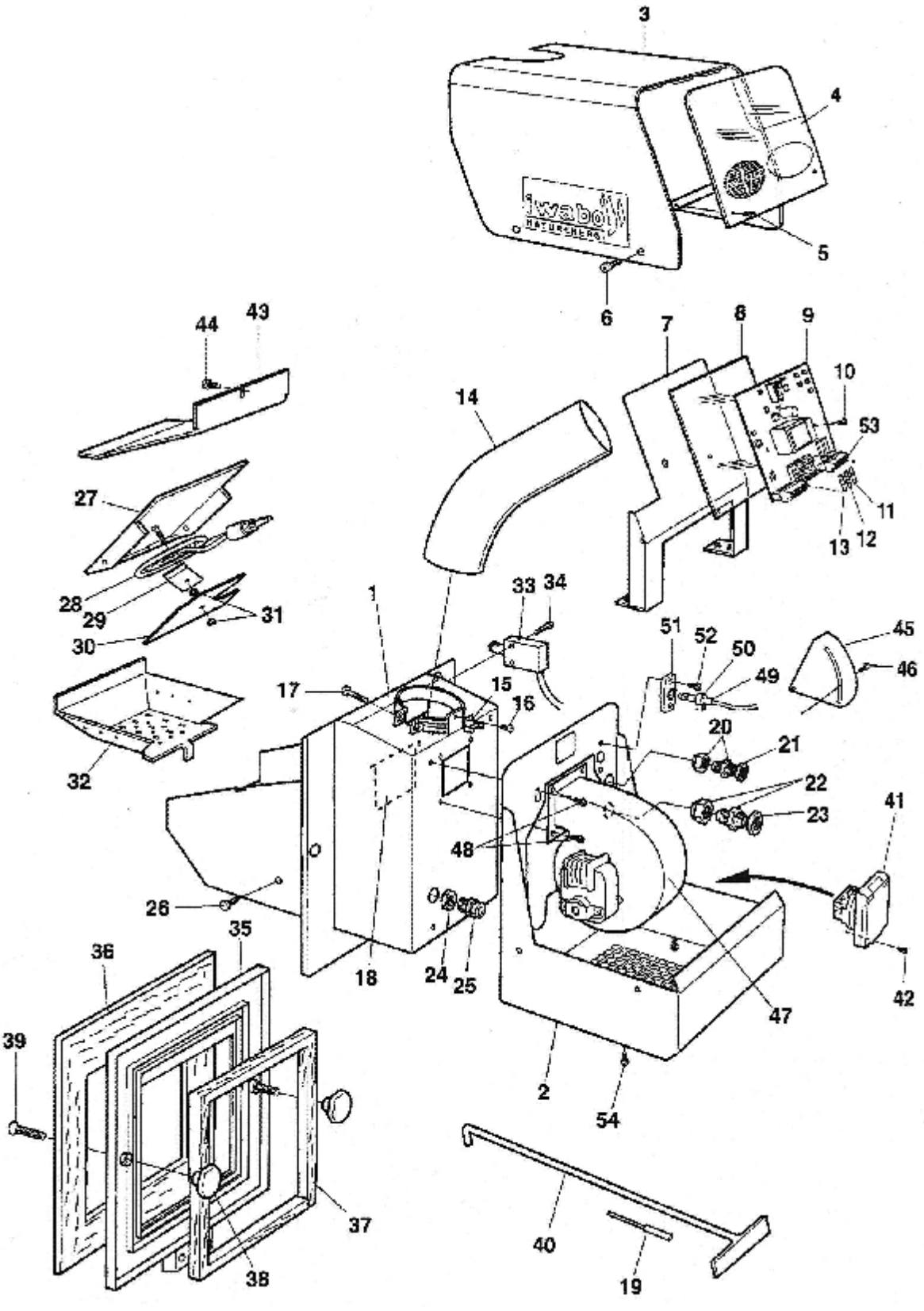

Запасные части горелки IWABO VILLA S1X

№.	Колич.	Наименование	Замечание
1	1	Головка горелки	
2	1	Нижная плита	
3	1	Крышка вентилятора	органическое стекло
4	1	Задная плитра вентилят.	
5	2	Болт	
6	4	Болт	
7	1	Держатель управ. плиты	
8	1	Держатель управ. плиты	органическое стекло
9	1	Управляющая плита исп.1.4	
10	2	Болт	
11	1	Предохранитель	Стекло 1А для пытателя
12	1	Предохранитель	Стекло 800мА для вентилятора
13	1	Предохранитель	Стекло 6.3А для катушки розжига
14	1	Соедин. трубка(штуцер)	
15	1	Датчик перегрева	90°С с нулеванием
16	1	Болт с шайбой	
17	1	Болт	
18	1	Тормоз пелет	Удалительная (выбор)
19	1	Отвертка	
20	1	Кабельный ввод	
21	1	Контрагайка	
22	1	Кабельный ввод	
23	1	Контрагайка	
24	-		
25	1	Кабельный ввод	
26	2	Болт	
27	1	Держатель очага - розжиг	
28	1	Зажигающий спираль	1000 Вт
29	1	Держатель плиты спирали	
30	1	Крышка плиты спирали	
31	2	Гайка	
32	1	Колосник	
33	1	Концевой выключатель	1 м кабель
34	2	Болт	
35	1	Фланец горелки	
36	1	Плоское уплотнение	
37	1	Уплотнительный шнур	
38	2	Ручная гайка	
39	2	Болт	
40	1	Скребок пепела	
41	1	Штепсель пытателя	
42	4	Болт	
43	1	Задвижка горелки	
44	1	Болт	
45	1	Заслонка	
46	1	Болт	
47	1	Вентилятор	
48	4	Болт	
49	1	Фотоэлемент	
50	1	Кольцо крепления	
51	1	Фаланец	
52	2	Болт	
53	2	Клемник	
54	4	Болт	
-	1		
	1		

Запасные части

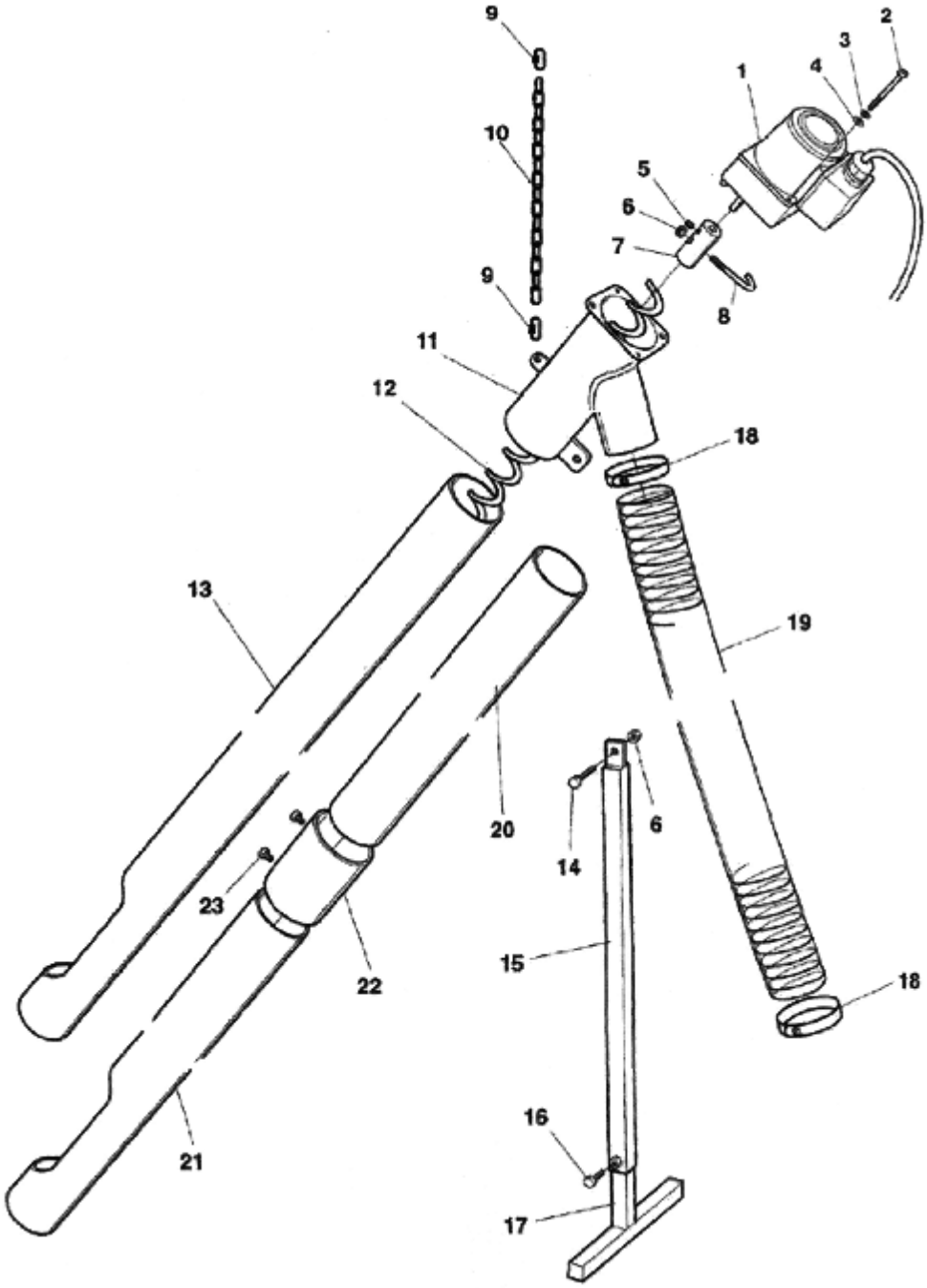

Запасные части пытателя PEL 931 (1,5m), PEL932 (2,5m)

№.	*Кол.*	*Наименование*	*Заметка*
1	1	Двигатель пытателя	SPG 25W 6rpm повороты против хода час. стрелок
2	2	Болт	MC6S M5x45, (поставляется с двигат.)
3	2	Предохранит. шайба	M5 (поставляется с двигат.)
4	2	Шайба	M5 (поставляется с двигат.)
5	1	Блокирующий болт	SKSS M6x8
7	1	Адаптер	
8	1	Крюг	
9	2	Быстродействующая муфта	
10	1.3м	Цеп	
11	1	Труба пытателя с фланцем двиг.	
12	1.6м	Болт пытателя	Для PEL931, 1.5 м
13	2.6м	Болт пытателя	Для PEL932, 2.5 м
18	2	Зажим шланга	58-75 FZB
19	1м	Пластмассовой шланг	Ø65 мм, самозатухающая
20	1м	Пластмассовой шланг	Ø75 мм для PEL 932, 2,5 м
21	1,5м	Пластмассовой шланг	Ø75 мм, для PEL 931/932, 1.5/2.5 м
22	1	Удлинительный обойма	Для PEL932, 2.5 м
23	2	Болт	Для PEL932, 2.5 м

УСТАНОВКА ПЫТАТЕЛЯ ГРАНУЛЯМИ

При установке пытателя необходимо:
1. Проверить если были поставлены все сборочные части.
2. Пытатель установить в резервуар с уклоном макс. 45 град. к полу.
3. Один конец цепочки вставить зажимной частю в петлю на верху в конци выпуска.
4. Цепочку натянуть на подходящую длину и закрепить подходящим болтом или раксом на резервуар (Alt.1), или к потолку (Alt.2). Если прикрепится к резервуару гранулей, то надо зделать отверстие в передную стенку резервуара.
5. Впускной шланг зажимами установить на выпускную трубку резервуара и к впускной трубке горелки. Соединения надо закрепить при помощи поставленых зажимов.
6. Если необходимо , отрегулировать уклон пытателя и длину шланга. Шланг должен быть частично согнутый, чтобы в нём неудерживались никакие тонкие остатки гранулей. Выпуск на пытателе должен быть против поддводящей части в не оси.
7. Шланг снимите из пытательной трубы горелки и конец вставте в ведро. Пытатель пелет напрямо присоедините в электрическую сеть , чтобы он заполнился пелетами. Когда начнут падать из шланга в подготовленную ёмкость должен несколько минут пытатель продолжать работать, чтобы была обеспечена ровномерность подачи гранулей.
8. Шланг установить снова на горелку и включить штепсель пытателя в горелку.

ИНСТРУКЦИЯ К УХОДУ: Резервуар гранулей очистить 2-4 раза в год от тонких остатков !

Сборочные части 1,5 метра длиного
Пытатель,
Цепочка 1,3м,
Шланг - диаметр 65 мм, длина 1м
2 шт. вставной элемент, 4мм
2 шт. зажим к шлангу, 58-75 мм

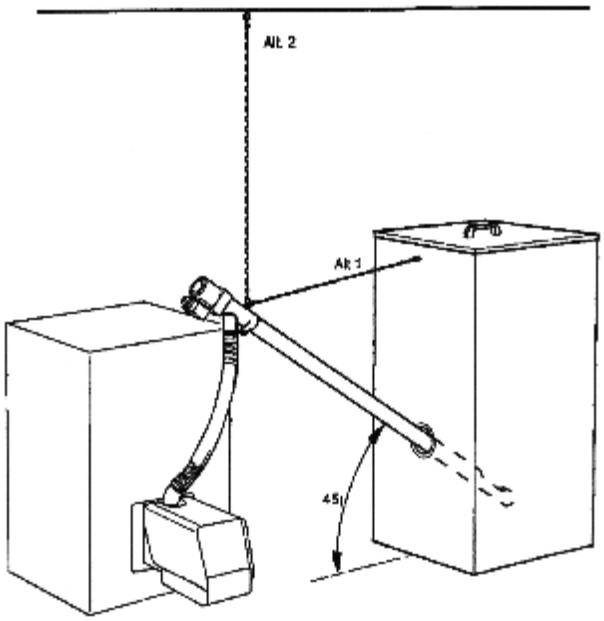

Заметки

Приложение №.2

ГОРЕЛКА ДЛЯ ЗЖИГАНИЯ ПЕЛЕТ

IWABO VILLA S2

ИНСТРУКЦИЯ ПО ОБСЛУЖИВАНИЮ

Содержание

Важные информации..... 2
Техническое описание..... 3
Размеры / Содержание упаковки..... 4
Технические данные..... 5
Описание работы..... 6
Как использовать пелетную горелку..... 7

Описание кнопок и их функция..... 8
Изображенуие на дисплейе (меню)..... 9
Изображение возможностей..... 10
Наладка от изготовителя..... 11
Возможность изменения наладки изготовителя..... 12

Установка горелки..... 13
Включение горелки..... 14
Выключение горелки..... 14
Аварийное выключение..... 14

Чистка и уход..... 15
Устранение неисправностей..... 16
Возможные причинаы неисправностей..... 17

Расположеный вид..... 18
Запасные части 19
Схема эл. подключения..... 20
Клемник и соединениея, предохранители..... 21
Принадлежности..... 22

Контакное лицо и электротехник..... 23
Заметки об техоблуживании..... 23

Расширенные возможности..... 24
Заметка об установке для гарантии (копия для потребителя)..... 28

Важные информации

Просим Вас прочитайте эту Инструкцию до начало ввода горелки в экспуатацию.

Горелка должна быть установлена уполномоченым и обученым работником.

Эту Инструкцию на обслуживание оставте на подходящем месте в котельной. Рекомендуем сохранить ее в пласмассовой упаковке и установить ее на заметное место к рукам техника, который будет заниматься техобслуживнием в Вашей котельной.

Запись об инсталации долженн быть заполненым и направленн продавцу. Эта запись будет подтверждением грантийного срока. Бланк записы найдете на страницы 28/29. Для скорого устранения рекламации , как и для замены деталей для нас важным получение записы об установке котла.

Оборудобвание для зжигания пелет Iwabo Villa S2 подключается на котел предназначенн для отопления твердым топливом. Дверцы котла и соединения между котлом и дымовой трубой должны быть герметичными.

Разрежение (вакум) в камере зжигания должно быть минимально 5 Паскал (Pascal 0,5мм , 0.05 гПа hPa).

Оборудование Iwabo Villa S2 предназначено для использования древесных гранулей, невозможно его использовать для других видов топлива.
Оборудование Iwabo Villa S2 для использования пелет может быть установлено только в котельни в соответствии с требованиями местных органов пожарной безопасности или других органов.

Симбол предупреждения ⚠

Этот симбол предупреждения всегда в Инструкции , чтобы предупредить возможному риску или опасности в случае несоблюдения указании этой Инструкции.

В этой Инструкции использованы два вида предупреждении:

⚠ **ПРЕДУПРЕЖДЕНИЕ**

Обращает внимание на безопасность если небыли зделаны нужные меры.

⚠ **ВНИМАНИЕ**

Обращает Ваше внимание на не так опасные способы работы и действия, при которых может возникнуть угроза опасности или материальный ущерб.

Техническое описание

Iwabo Villa S2 является усовершествованием пелетной горелки Iwabo Villa S1, помогает упростить работу монтажником и потребителям.
Iwabo Villa S2 работает на системе свободнопго падения пелет, при котором пелеты собственым весом падают из пытателя пелет через шланг и трубку подачи на решетку, кде горят.
Iwabo Villa S2 имеет электрический розжиг, которые автоматически делает розжиг пелет падающих на решетку. Розжиг начнется после того, когда термостат даст команду горелке.
Iwabo Villa S2 имеет собственный встроеный термостат (для случая если не встроеный котловой термостат). Его датчик температуры котла должен быть установленн в подходящий корпус во внутри котла. Температуру включения и выключения можно установить через кнопки меню горелки. Информация об актуальных рабочих параметрах всегда изображается на дисплейе.

ЗАМЕЧАНИЕ: Головка датчика температуры недолжна быть покрашена какой-то жидкостью или пастой.

Iwabo Villa S2 имеет от производителя установлены три степени мощности: 12 кВт, 15кВт, 18 кВт.

Установленый степень мощности во время работы изображенн на диспелйе. Мощность возможно выбрать посредничеством меню на дисплейе. Эти три степени мощности возможно изменять в диапазоне 10-20 кВт в через сервисное меню.
Iwabo Villa S2 имеет самоочистный механизм колоцника. Когда термостат достигает граничной температуры выключения, начнется цыкл догорения, после которого высунется колосник и ошисчается. Это позволяет продление срока использования, когда небудет необходимым вынимать горелки из котла. Количество пелет, которое возможно использовать до того как будет надо пепел устранить определяет объем золника котла, ну внутренная поверхность должна быть очисченой в регулярных цыклах, чтобы был достигнут высокий КПД отопления.
Iwabo Villa S2 предназанченн для использования древесных пелет с диаметром 6-10 мм.

Горелка Iwabo Villa S2 изготовлена в соответствии промышленых норм и установлении была тестирована и согласована в соответствии с положениями низкого напряжения и с положениями об электромагнитмных помехах.

Размеры Содержание поставки

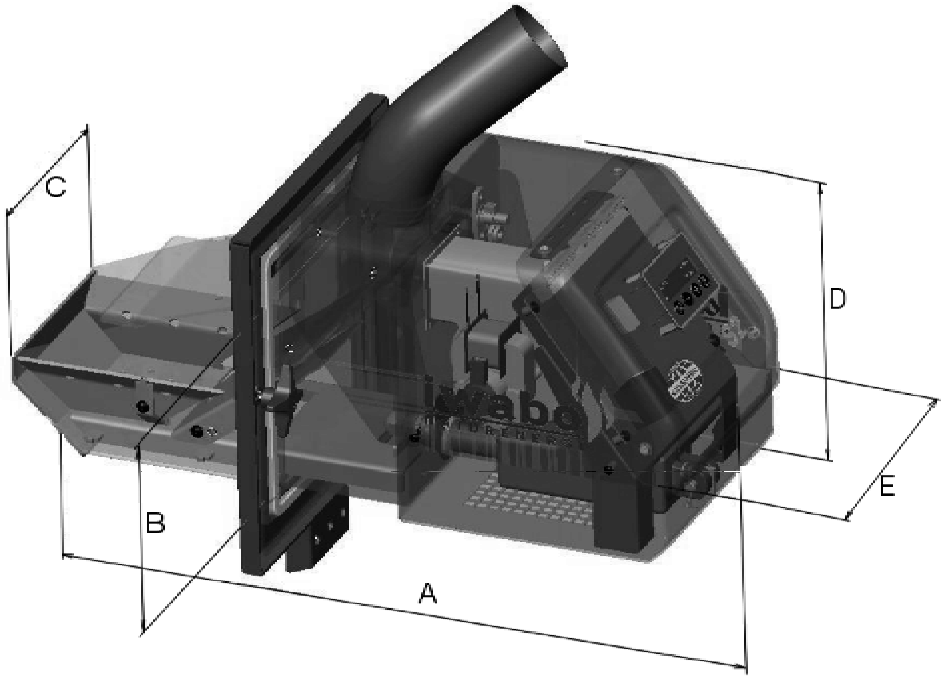

Размеры:

A = 570 мм, B = 165 мм, C = 160 мм, D = 250 мм, E = 215 мм

Iwabo Villa S2 поставляется в картонной коробкой с пластиковым вкладышом для обеспечения стабилности. Если котробка повреждена , проверте горелку из-за возможного повреждения во время транспорта. Рекламция повреждения во время трансэпорта должна быть учтена перевозчиком.
В картонной коробке должно быть: :
2 шт. пластмасовый вкладыш, верхний и нижний
1 шт. горелка Iwabo Villa S2
1 шт. монтажная рамка, 295мм высокая, 265мм широкая
2 шт. M8 x 35 (10.9 FZB/ZN) болты
2 шт. 35 x 25 M8 крыльчатая гайка
1 шт. уплотнительный шнур, 12 мм
1 шт. уплотнительное полотно
1 шт. трубка подачи
1 шт. теплотный зонд температуры котла

Технические данные

Модель	Iwabo Villa S2
Топливо	Древесные пелеты, 6-10 мм
Гамма мощности	10-20 кВт
Для котлов с камерой до	3м²
Вес	16 кг

Главное нпряжение	Главный ток	Гз
~230V	10A предохранитель.	50

ПРЕДУПРЕЖДЕНИЕ
Электрическуе установку долженн делать только уполномоченый электротехник.
Главные проводы может менять только нами согласованому электротехнику.

Напряжение и разход электричества

Деталь	**Сеть/Волт**	**Мин./Макс Напряжен**	**Предохран.**
Дисплей	5V DC	1 W	---------
Вентилятор	230V~	15-35W	800mA
Клемник	230V~		---------
Чистка колосника	24V DC	10-50W	соединеняется
Розжиг	230V~	950-1100W	6.3A
Наружн. пытатель	230V~	15-220W	1A

Описание работы

ВАЖНО:
Iwabo Villa S2 работает только с использованием термостата котла или встроеного цифрового термостата. В обоих случаях должна быть горелка соединена через предохранитель против перегрева котла.

Нормалный запуск
Когда даст термостат команду горелке, включается вентилятор и фотоэлемт контролирует пламя. Когда нето огня, даст команду к устранению золы. Когда произайдет очистка колосника, пелеты начнут падать в сроке определеном системой управления, пока будет активированый розжиг. После окончения этапа поставки топлива для розжига, управляющая система ждет сигнал огня от фотоэлемента.

После того как фотоэлемент зарегисровал пламя падают небольшие количества пелет во время переходного этапа. Ее длина зависит од степени мощности установленной на горелке. Подача пелет постепенно растет пока недостигнет количества пелет для требуемой мощности. Это количество поставляется до тех пор пока управляющий термостат недаст сигнал к остановлению подачи.
Этой сигнал остановит подачу пелет и вентилятор продолжает в подачи воздуха в горелку.

Когда фотоэлемент зарегистрировал догорение топлива произайдет продув, пока горелка ожидает на новий сигнал от термостата.

ВНИМАНИЕ: оборудование для движения колосника очень мощное и грозит опасность . Никогда невкладывайте руки или чужие преметы в горелку пока она включена.

Нормалный пуск когда в горелке постаянно горит пламя
Если фотоэлемент зарегистрирует пламя в началном этапе , контролная система начнет прямо переходный этап. Пелетная горелка тогда продолжает в работе как при нормалном начало. (описано вверху)

Норанлный пуск когда контрольная система нерегистрирует пламя.
Нормалный процесс пуска следует и когда управляющая система неполучит сигнал огня. Система коротко после того начнет новый пуск при котором уменьшает дозу топлива для розжига в количестве 45% и может ее ограничить во время розжига. Эти данные возможно изменять в сервисном меню и это может зделать только обученое лицо. Если неудастся и вторая попытка, все функции остановливаются и спускается тревога. Эта тревога изобразится и на дисплейе.

ЗАМЕТКА:
Убедитесь, что была достигнута требуемая температура отработаных газов. Это должно быть минимально 60°C один метр под верхной точкой дымовай трубы. Если температура миже то консултируйте проблем с Вашим трубочистом. Температура отработаных газов миже 60°C во время процесса горения повышает опасность повреждения дымовой трубы конденсом.

Как использовать пелетную горелку

Пелетная горелка требует воздух для сгорания, про это должна котелня имееть вентилационный канал для подачи воздуха. Вентилационный канал для подачи воздуха должен имееть минимально такую самую поверхность как дымовая труба и должна быть открытой.
Пелетную горелку невозможно ввести в работу пока не проверено, что отходящее газы могут свободно проходит через котел и официально согласованую дымовую трубу в атмосферу.

В Iwabo Villa S2 подаются пелеты из наружного пытателя присоединого к резервуару на пелеты. Для лучшей работы и плавную подачу пытатель должен быть установленн с уклоном 45°. Пытатель должен подать около 10 кг пелет /час во время безперерывной работы.
Пелеты должны быть складированы в хорошо вентилированом помещении без вклажности или в специально подготовленом резервуаре.

ЗАМЕЧАНИЕ:
Iwabo Villa S2 смонтировано из деталей высокого качества, которые невозможно заменять деталями с нижшим качеством. Если детали заменены другими чем оригинальными запасными частями, действительность гарантии прекращается.

Описание кнопок и их функции.

Кнопками меню под дисплейом регулируются функции горелки. (смотрите тоже возможности регулировки в части **Производственные наладки** , внизу)

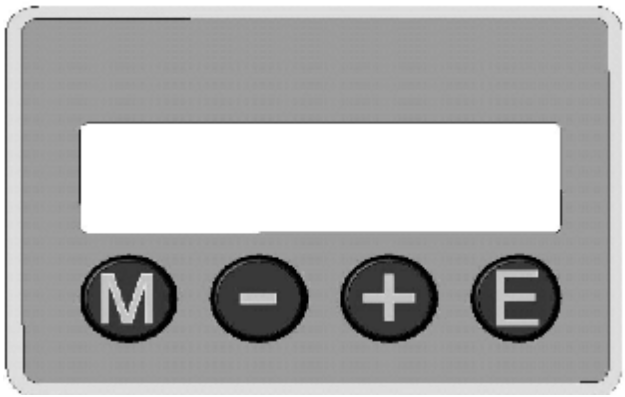

Как изменить наладку пелетной горелки:

M Меню/Enter: Для активации следующих списков (возможностей наладки) и вход/ подтверждение изменении

- Для возврата в меню и понижение вибыраемых величин.

+ Для входа в меню и для повышения вибыраемых величин.

E Выход/Escape: Для выхода из меню без вкладывания новых величин.

Величины, которые может установливать владелец изображены в следующей таблицы:

МЕНЮ	**Объяснение**
НАЛАДКА МОЩНОСТИ	Требуемый степень мощн. (1.2 или 3)
ДОЗЫРОВКА ПЕЛЕТ	Регулировка количест. пелет в дозе
ПЕРЕЧЕНЬ	Перечень неисправ. для контр. целей
ВЫГОРЕНИЕ	Команда горелке к догорению
РАСШИРЕНОЕ МЕНЮ	Вход в сервисное меню через пароль

Изображение на дисплейе

Режим готовности

PAUSE OFF FC:0%	В горелке ничего невключено, горелка ожидает пусковой сигнал от термостата.

Термостат включается

Шаг 1 Удаление пепела

ASH REMOVAL OFF FC:0%	Колосник выдвигается. Пока полностью он выдвинется то вентилятор работает на полные повороты пока колосник вставляется обратно.

Шаг 2 пробный продув

TEST-BLOWING ON FC:?%	Вентилятор начинает работу и когда фотоьлемент определит величину ниже 5%, програма продолжается.

Шаг 3 Доза топлива для растопки

IGNITION 1 ON FC:?%	*Доза топлива для растопки* входит в горелку и програма ожидает сигнал "огня" от фотоэлемта.

Шаг 4 переходный этап

TRANS. PHASE ??kW ON FC:?%	Начинается переходный этап, когда фотоэлемент и контрольная система зарегистровали пламя. Небольшие постепенно растущие дозы пелет попадают в горелку, пока недостигнется требуемая доза пелет.

Шаг 5 Сгорание

HEATING ??kW ON FC:?%	Этап сгорения прописходит до тех пор пока ее непрекратит термостат..

Шаг 6 догорение

BURN-DOWN ON FC:?%	*Термостат* прократил этап сгорения и горелка наступает этап догорения.

Шаг 7 Возврат в режим готовности.

Изображения возможностей

```
PAUSE

OFF                FC:0%
```

Горелка с состоянии готовности.

Нажмите кнопку ”M”

```
OUTPUT OPTION

ENTER              EXIT
```

Здесь возможно изменять мощность горелки. Степень 1 = 12кВт,, 2 = 15кВт, 3 = 18кВт. Степень мощности можно регулировать в сервисном меню.

Нажмите кнопку”+”.

```
PELLETS TRIM

ENTER              EXIT
```

Здесь можете регулировать подачу количества пелет. Это не надо если был парвилно избран вес пелет при дозировке пелет в сервисном меню.

Нажмите кнопку”+”

```
BURN-DOWN

ENTER              EXIT
```

Если хотите зделать очистку горелки, или прервать работу по каким-то другим причинам нажмите кнопку "M" и начнется режим догорения. После повторного пуска горелки по устранении пепела нажмите "M".

Нажмите кнопку ”+”.

```
LOGGING

ENTER              EXIT
```

Эта внутренная запись может содействовать при устранении проблем если горелка остановится и сработает тривога. Последних 10 разных видов кодов неисправностей будет зафиксировано. Для большего количества об кодох неисправностей смотрите " Устранение проблем".

Нажмите кнопку ”+”.

```
ADVANCED MENU

ENTER              EXIT
```

Для входа в расширеное меню надо пароль (код) и надо быть ознакомленн с встроеными функциями горелки.

Наладка от завода-изготовителя

Производитель поставляет горелку со следующой наладкой:

Общее доступнопе меню:

Меню	Наладка	Выбор	Регулируемое
Степень мощности	1 = 12 кВт	1, 2, 3	10-20 кВт
Дозировка пелет	95 %	50-200 %	50 – 200 %
Догорение	90 сек.		10-600 сек..
Перечень	10 – 26	Не регулируемый	Не регулируемый
Расширеное меню	Любой номер	+ 5	

” Перечень ” значит, что контрольная система в это место укладывает последних 10 кодов неисправностей. Посмотрите тоже " Устеранение проблем "

Расширеное меню

Расширеное меню	Заводская наладка	Мин. – Макс.	Единица
Регулировка мощности	12, 15, 18	10 - 20	кВт
Регулировка розжига	170 гр.	50 – 300 %	гр/%
Время пробного продува	15	0-60	сек.
Переходный этап	240-480	60 - 600	сек.
Переходная подача пелет	15	10-50	%.
Время чистки продувом	15	10 - 600	сек.
Чувствительность огня	50	40-80	%
Выбор термостата	Наружный	Наруж./Внутр.	
Язык *)	ENGLISH		
Подача пелет/Энергия	1100	0-2000	гр/6 мин.
Время работы, пытатель	0		час
Тест (проверка)		Автом./Руч.	
Наладки		См. расширеные	
Меню / Перечень	Укладыв. коды неисп.	См. расширеные	

*) Язык: 1 = шведский, 2 = английский (3 =немецкий, 4 = италянский, 5 = французский, 6 = финский). Языки 3-6 будут занедолго дополнены..

Возможность изменеия наладки изготовителя

Для измения наладки выберите требуемое меню/параметры. Нажатием кнопки "+" измените величину. O:...показывает актуальную величину., N:… может быть изменено на новую величину. Величины возможно добавлять кнопкой "+" или отнимать кнопкой "-". Кнопка "M" подтвердит измение и уложит ее. Если нежелаете изменение уложить , нажмите кнопку "E" (Exit/Escape).

Пожалуйста непроизводите никаких измении если Вы тщательно не прочитали эту Инструкцию.

Пример:

OUTPUT OPTION	
O:1	N:2

Если применяете теплотный зонд горелки, возможно регулировать два параметры. Во первых установите *температуру включения (cut-in temperature)* , величину зададите (запишете) нажатием кнопки “M”, после того можете изменить *температуру выключения (cut-of temperature).* Повторным нажатием “M” зададите (запишете) и эту величину. После того будет горелка работать в диапазоне новоустановленых величин. Разница между температурой включения и выклучения не должна быть меньше чем 5°C.

Возврат к производственным наладкам

Для возврата к производственным наладкам выберите расширеное меню и задайте пароль (код). После того выберите Наладки и нажмите кнопку "M" Сейчас идите на “Fact. reset” и повторно нажмите кнопку “M”. Это введиет повторно заводскую наладку.

Здесь можете зададить (записать) свою собственую наладку следующим образом: нажиманием кнопки "+" идите на “Load settings?” и ввдеите вашу наладку кнопкой "M". Кнопкой "E" выйдите из меню.

Регулировка дозировки пелет

До ввода горелки в работу надо установить дозоровку пелет через параметр Подача пелет („Pellets trim“) через Расширеное меню. Во время наладки непозволеное термостату включить отопление.

Первым установите параметр Объем энергии („Energy content”) на величину энергии, которая указана на поставленых пелетах. Если ваш поставщик пелет показывает 4,8 кВт/кг установите параметр на 48 и тд.

Сейчас придержите пласмассовой мешок вокруг отверстия пытателя пелет. Потом идите на Подачу пеле („Pellets trim“) соблюдайте инструкции. Взвесьте пелеты упавшие в мешок и задайте (запишите) их вес в грамах при помощи кнопок “+/-“ и нажмите “M” для зписания величин. Эта наладка должна быть зделана в течении 15 минут, если в это время неуспеете то горелка переходит в режим готовности. Пелеты взвесьте очень четко.

После наладки вверх указаных параметров управляющая система автоматически установит все парасметры связаны с подачой пелет.

Установка горелки

Горелку Iwabo Villa S2 может установить только квалифицировано обучены специалисты.
Монтажная рама (A) горелки присоденена болтами к котлу производителем. Горелку насуните на болты монтажной рамы и усатновите ручнными гайками. (B) Присоедините трубку подачи таким способом, чтобы крепко стояла в требованом уклоне. и дотяните болты крепления.

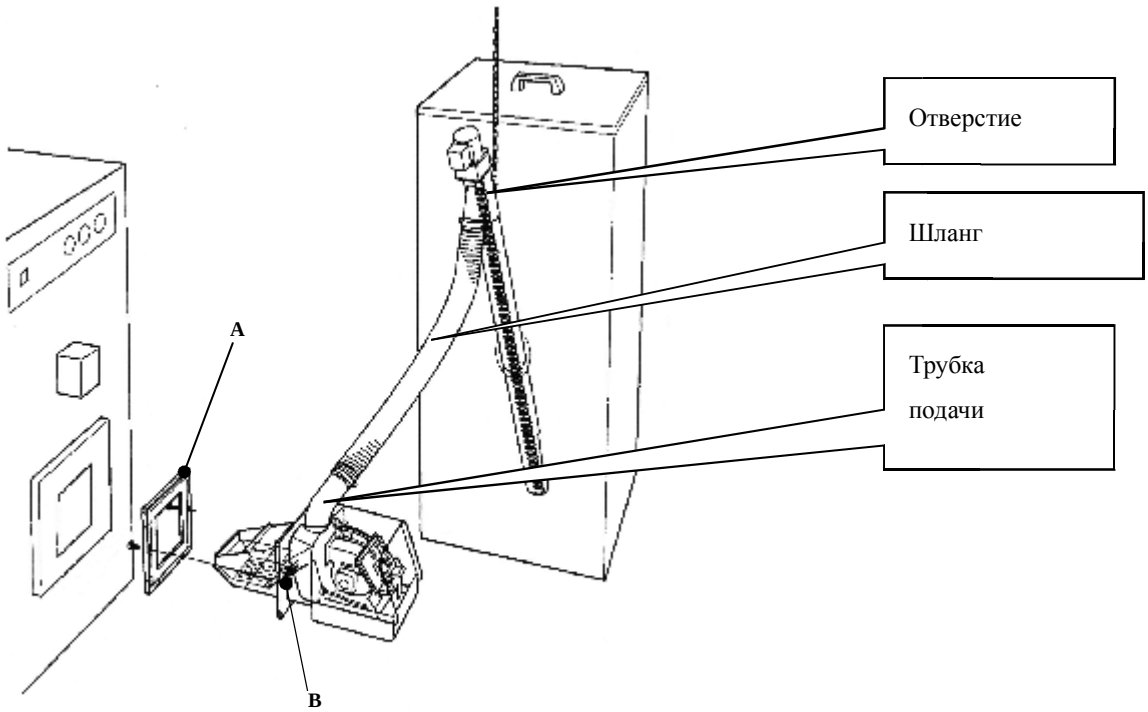

Установите резервуар и пытатель пелет. Между отверстие пытателя и трубку подачи на горелке должна быть разница во высоте немее чем 500 мм. В горизонталном направлении должно быть отверстие пытателя и трубка подачи в росстоянии ним. 150 мм (т.з. не в одной осе)

Заполните резервуар пелетами и подключите пытатель в розетку (230V~). После того оставте пытатель работать пока небудет полным и начнется плавная подача гранулей. К отверстию пытателя рекомендуем присоединить пласмассовой мешок, чтобы захватывало выпавшие пелеты. Сейчас установите гибкий шланг подачи между отверстие пытателя и трубку подачи пелет и установите длину шланга. Шланг недолженн быть прямым или очень соггнутым, чтобы гранули во шланге ненаколись или чтобы незастряли.

Включение горелки

Включением главного выключателя котла горелка автоматически проходит в состояние готовности. В работу горелка включается включением главного выключтеля и поворотом термостата котла в положение отвечающей котловой температуре. На основе требования на подачу тепла горелка делает розжиг и зжигает пелеты, пока термостат недаст сигнал для отключения. Горелка может быть управляемым и теплотным зондом котла подключеным на вход TS1 на правой верхной стороне контурной плиты. Убедитесь, что соединие крепким.

Отключение горелки

Горелка отключается на сигнал отключения котлового термостата, отключением горелки(состояние готовности, или через *Догорение* (*burn-down)* которое идет от меню.

Аварийное отключение

ЗАМЕТКА:
В аварийном состоянии может быть горелка отключена главным выключателем котла и вытянутием шмура из электрический сети - из розетки.

Чистка и уход

Горелку необходимо чистить после израсходования ок. 2 000 кг пелет. Это выходит из предполагания, что в котле место для токого количества пепела и тоже принимаются хорошие пелеты.
Сверх к тому рекомендуется выметать части теплобменика котла не менее чем два раза в месяц.
1. Зделайте очистку штеткой для мойки бутылок или другим подходящим способом.
2. Одскоблите плиту розжига и колосник и прочистите отверстия в колоснику.

ЗАМЕЧАНИЕ:
Пепел сохраните в закрытых контейнерах из негорящего материала.

Техобслуживание раз в год илу и в случае необходимости (Квалифицированым лицом)

Посредничеством кнопок меню введите *Догорение* (*burn-down)* и дождитес, пока догорит топливо в горелке. Откройте дверцы с горелкой на 90 град., посредничеством меню окончите режим *Догорение* (*burn-down),* **внимание - начтется выдвигание колосника горелки !** Когда колосник полностью выдвинут, окончите работу горелки выключением при помощи **главного выключателя котла**.

1. Устраните крышку горелки и очистите фотоэлемнт тряпкой и мелким абразывным средством (зубной пастой) . Будте внимательным при плоском кабели дисплейа и кнопок !
2. Вычистите лопасти вентилятора. Самый подходящий способ продув сжатым воздухом.
3. Отвинтите боковины колосника и плиту розжига и отключите кабели от спирали рожгига.
4. Очистите прострнство за плитой розжига, очистите щеткой колосник.
5. Сдемонтируйте все детали.
6. Зделайте чистку резервуара и пытателя пелет от пыли и мелкой грязы.
7. Проверте состояние шланга подачи пелет.
8. Введите в работу пытатель пелет включением штепцеля в розетку (230V~), для заполнения пелетами.
9. Установите требуемую дозу пелет.

Устранение неисправностей

Горелка отключилась.

Проверте, который код был показан на дисплейе.

Если дисплей черный без текста, проверте теплотный предохранитель котла. Если там нето неисправности, потом мог сработать теплотный предохранитель горелки. Для повторного пуска отключите подачу электричества в горелку, устраните крышку и нажмите жестяную пластинку между соединениями предохранителя перегрева. Теплотный предохранитель находится прямо над вентилятором, в близкости трубки подачи. После повторного пуска повтормо установите крышку и включите подачу энргии. Теплотный предохранитель горелки выключается при температуре 90°C.

Текст показаын на дисплейе	Обяснение	Код послед. 10-ти неисп.зало. в меню
FAULT: IGNITION FAILED Неисправность : неработает розжиг		10
FAULT: FIRE LOST DURING COMBUSTION Неиправность: потера огня при розжиге	Погасение во время отоплениея неиправность поврн. пуска	11
FAULT: FIRE SENSOR Неисправность: датчик огня	Неисправный фотоэлемент абнормальный свет	12
FAULT: CIRCUIT BOARD OVERHEATED Неисправность: перегрев плиты округа	Температура под крышкой слишком высока	13
FAULT: TEMPERATURE SENSOR ”LOW” Неисправность: теплотн.датчик -низ. темп.	Неиправный теплотный датчик встроеного термостата	14
FAULT: TEMPERATURE SENSOR ”HIGH” Неисправность: теплотн.датчик -выс.темп.	Неиправный теплотный датчик встроеного термостата	15
FAULT: OPTO -SWITCH Неисправность: оптический датчик	Неисправная плита округа	16
FAULT: FAN RUNNING Неисправность: вентилятор вращается	Вентилятор вращается когда это не надо	18
FAULT: FAN STOP Неиправность: вентилятор отключился	Вентилятор выключенн когда должен работать	19
FAULT: FAN SLOW Неисправность: медленная вентиляция	Вентилятор вращается очень медленно	20
FAULT: IGNITION 1 Неиправность: розжиг 1	Первая попытка розжига несработала	21
FAULT: AUGER Неисправность: пытатель	Пелетный пытатель неподлюченн к горелке	22
FAULT: BURN -DOWN FAILED Неисправность: несработало догорение	Фото элемент принимает сигнал и после 15 минут после команды "Догорение "	23
FAULT: LIGHT LOST DURING COMBUSTION Неиспр.: потера света во время розжига	Фотоэлемент непочувст. планя повторный пуск несработал	24
FAULT: SCRAPER NOT OPERATING Неисправность: скребок неработает	Поломка в эл. плите скребка или в двигателе	25
FAULT: SCRAPER JAMMED Неисправность: блокирована скребка	Колосник движется очень медленно	26

Возможный повод неисправностей

Код неисправ.	Возможная причина	Способ устрнения
10	Пытатель недает. тр.колич.пелет. Пустой резервуар на пелеты. Неисп. предохран. розжига Неисправная розжиг. спираль Надо зделать чистку фотоэлем.	Установите дозу пелет Заполните резервуар Замените предохранитель (6.3А). Замените спир. (4 8 Ω+/- 5%). Зделайте чиску фотоэлемента
11	Пытатель недает. тр.колич.пелет. Пустой резервуар на пелеты. Неисп. оредохран. розжига Неисправная розжиг. спираль Надо зделать чистку фотоэлем.	Установите дозу пелет Заполните резервуар. Замените предохранитель (6.3А). Замените спир. (48Ω +/- 5%). Зделайте чиску фотоэлемента
12	Коротк. замыкание или другая поломка на фотоэлем.	Зделайте чиску фотоэлемента
13	Высокая темпер. в котелной	Препятствуйте утечке тепла
14	Неисправный датчик термостата	Замените датчик
15	Неисправный датчик термостата	Замените датчик
16	Неисправ ная эл. плита	Замените эл. эплиту
18	Вентилятор работает и во время перерыва	Замените эл. эплиту
19	Вентилятор неработает	Замените предохран. вент. (800mA); проверте соединение, замените вентилятор.
20	Вентилятор работает медленно	Зделайте чистку внтилятора, замените вентилятор
21	Неудачная первая попытка розж.	Установите дозу пелет
22	Отсуствует пытатель пелет	Присоедините пытатель
23	Неисправная подача пелет	Установите дозу пелет
24	Неисправное колич. пелет для подачи пелет Неисправный фотоэлемент	Установите дозу пелет Замените фотоэлемент
25	Неисправная скребка	Проверте соединение мезду эл. плитой сребка и главной эл. плитой
26	Блокировка скребка	Зделайте чиску колосника

Вид распределения

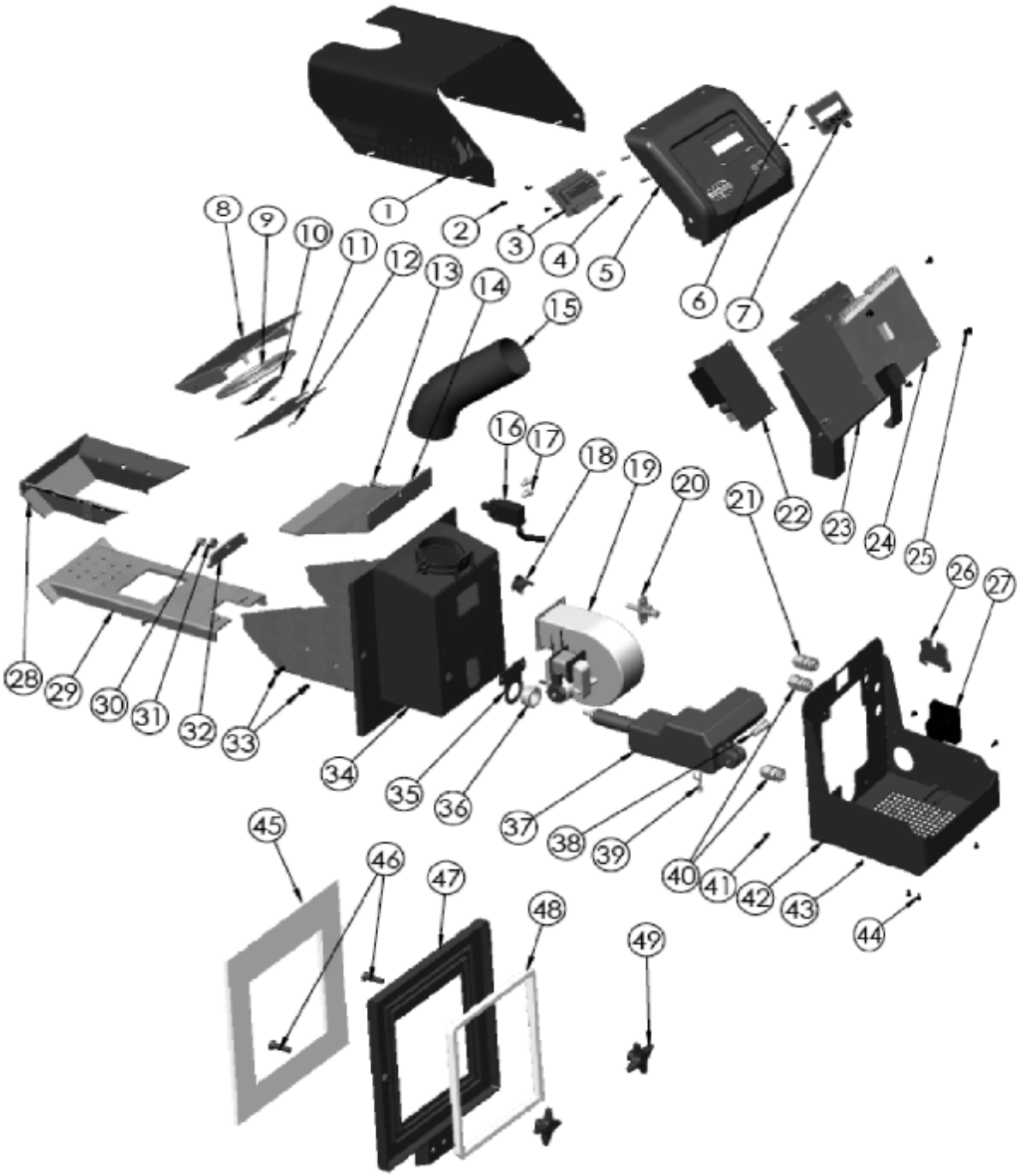

Запасные части

1. Крышка
2. Болт K6S M3 x 6 OBH
3. Диспей
4. Распорки M3 x 16
5. Крышка (задная часть)
6. Болт MF6S M3 x 8 FZB
7. Набор кнопок
8. Плита розжига
9. Спираль розжига 1000 W
10. Жестяное крепление зажиг. спирали
11. Жестяная крышка зажиг. спирали
12. Гайка ML6M M6 FZB
13. Крышка
14. Болт K6S 6 x 16 A2
15. Трубка подачи
16. Концевой выключатель
17. Болт Mrx-TT M4 x 16 FZB
18. Предохранитель перегрева, 90°C.
19. Вентилятор с датчиком поворотов
20. Фотоэлемент комплект
21. Кабельный ввод
22. Эл. плирта для скребки колосника
23. Держтель эл. плиты
24. Эл. плита (главная)
25. Болт K6S M4 x 8 FZB
26. Зажим заземления
27. Штепсель пытателя пелет
28. Скребка колосника
29. Колосник
30. Гайка HLM6 M6 FZB
31. Пружные шайбы
32. Держатель колосника
33. Болт K6S M6 x 12 OBH
34. Пневматическая коробка корпуса горелки
35. Уплотнительная плита
36. Втулка
37. Оборудование регулировки
38. Клиновыдный шип HZB 10 x 32 FZB
39. Клиновыдный шип HNF M2 priamo FZB
40. Кабельный ввод
41. Болт K6S M4 x 12 OBH
42. Подставка
43. Болт K6S M4 x 12 OBH
44. Болт K6S M4 x 12 OBH
45. Уплотнение
46. Болт MF6S M8 x 35 OBH
47. Монтажная рама
48. Уплотнительный шнур
49. Крыльчатая (ручная) гайка

Клемник и соединения, предохранители горелки Iwabo Villa s2

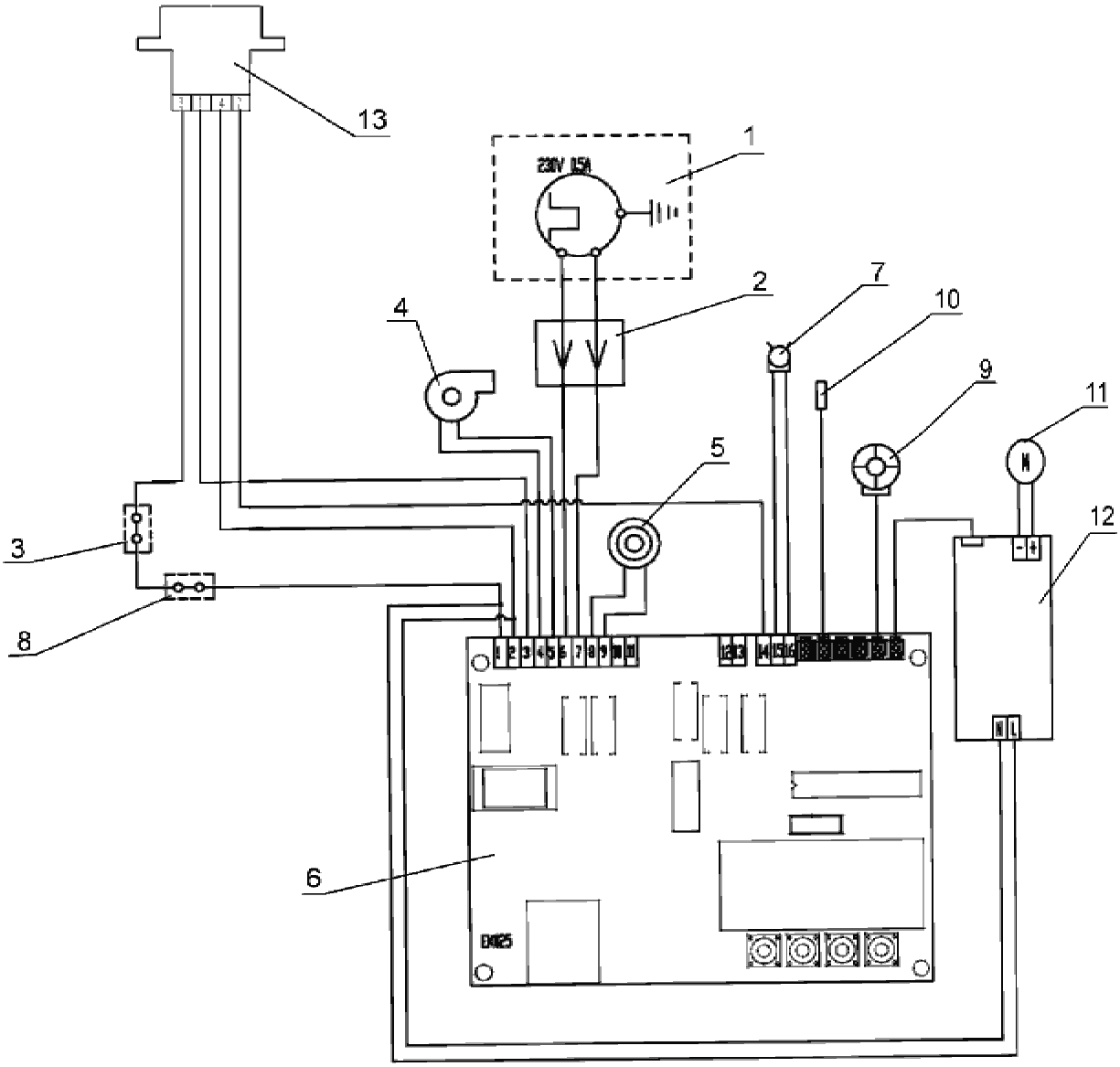

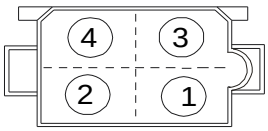

ПОДКЛЮЧЕНИЕ ВИЛКИ
вид спереди

Описние - значение красок

1 коречневая
2 желтозеленая
3 черная
4 белая

1 - двигатель пытателя с термозащитным выключателем
2 - штепсель для пытателя пелет
3 - теплотный предохранитель
4 - вентилятор
5 - спираль розжига
6 - плита управления с зеленым пунктом
7 - фотоэлемет
8 - концевой выключатель горелки
9 - контроль поворотов вентилятора
10 - датчик температуры
11 - привод чистки колосника
12 - элелктрический контур чистки колосника
13 - разъемная вилка

Клемники и соединениея, предохранители

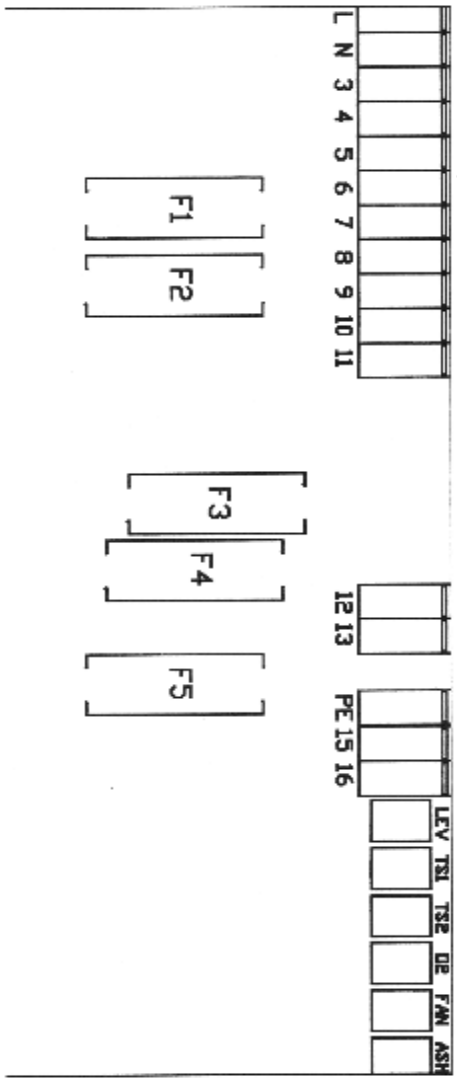

1.230 VAC фаза
2.230 VAC заземление
3.230 VAC фаза термостата
4.вентилятор заземление
5.вентилятор фаза
6.пытатель заземление
7.пытатель фаза
8.розжиг заземление
9.розжиг фаза

19. заземление
20. фотоэлемент
21. фоптоэлемент

Теплотный датчик

Датчик вентилятора
Эл. плита сребки

<u>Местонахождения и величина предохранителей</u>
F1 = F800mAL250V для вентилятора
F2 = F1AL250V для пытателя пелет
F3 = T6.3AL250V для розжига
F4 = N/A
F5 = N/A

Принадлежности

Наименование
Золник
Резервуар на пелеты 330 л
Устранитель пили из пелет
Пытатель на пелеты длин. 1,5 м
Пытатель на пелеты длин. 2,5 м
Теплот. предохранитель (котел)

Контактное лицо и электротехник

Дата монтажа:	
Монтировано (кем):	
Адрес – улица	
Почтовой индекс	
Телефон	
Сотовой телефон	

Сервис - заметка

Дата	Сервис / Контроль	CO_2	Темп. отх.газов	CO ppm	Сервис выполнил

Расширениое возможности (меню)

Следующее данные/параметры может установливать только квалифирицованое лицо.

Все пункты расширеного меню возможно менять при нажатии кнопки "M". Актуальное наладки постоянно изображены в левом верхном углу за буквой "O" (час/величина), пока новая величина указана в левом долном углу за буквой „N:”(час/величина).

Для прибавления и уберания времени или величин нажимайте кнопки "+" и "-". Для подтверждения и вкладывания новых величин нажмите "M". Для выхода без измении нажмите "E".

При входе в расширеное меню добовте 5 к изображоному любомому номеру. Напр. может быть "18" на обох за „O:” и „N:”. Сейчас нажмите "+" пока „N:18” неизменится на „N:23”, после того нажмите "M". Это позволяет вход в расширеное меню.
Пример:

MENU "ADVANCED"	
O:18	N:23

Старый Новый

Наладка входа:

OUTPUT SETTING	
ENTER	> EXIT

Здесь выбыраете три использованы можности кака ВЫХОДНЫЕ РЕЖИМИ в обще входном меню (10-20 кВт).
После нажатия кнопки "M" при изображеном „OUTPUT SETTING” (Наладка входа), в левом горном углу изображится „OUTPUT 1 (кВт)“ (степень выхода 1 (кВт))”. В левом долном углу будет „O:12” (т.з. актуальная величина выходной мощности в кВт).
Для изменеия мощности нажмите кнопку „+”,пка в правом долном угле непокажется требуемая мощность напр. „N:14”. Если сейчас нажмете кнопку „M”, это будет эта новая величина (14кВт) всталена (записана) для степень мощности 1. После этого изобразится степень мощности 2 (“Output 2”) и может быть установленн на требуемую величину. Если небудете менять нажмите "M", что вставит (запишет) величину изображеную на дисплейе, напр. „N:15”, т.з. степень мощности 2 (Output mode 2) и она будет 15 кВт.
Если хотите оставить на диспейе без вставления (запиания) изменеии, нажмите „E”.

Наладка зжигания:

IGN. SETTING	
ENTER	< > EXIT

Здесь измените дозу пелет для розжига в %, эта автоматически вычислена на основе веса указаного в Дозировании пелет (PELLETS TRIM).

Нажатием кнопки „M” в левом горном углу изобразится „Ignition dose 1” (Доза розжига 1). изменения Изменеия делаются в %, началная доза была предутановлена на 170 гр. Если повышите это количество на 100% началная доза изменяется на 187 гр.

Если первая попытка неудачная, активируется доза розжига 2 (“Ignition dose 2”) которая установлена изготовителем на 50% из 170гр. т.з. 85 гр.

Наладка время пробного продува

TEST BLOWING

ENTER < > EXIT

Время пробного продува это срок во время которого будет котел и дымовая труба вентилирован до начало зжигания (10-100 секунд)
В системе отрабиотаных газов в которых тяжело достигается собственная тяга подходящим показывается удлинение пробного продува. Производителем установленый срок пробного продува 15 сдекунд.

Наладка переходного этапа:

TRANSITION TIME

ENTER < > EXIT

Здесь выбираете время от первого заметения огня по подачу полных доз пелет избраных в выходным режиме.

Существуют два параметры переходного этапа: первый для 10 кВт и второй для 20 кВт. Время наладено первым параметром говорит об том, сколько будет длится достижение 10 кВт, время второго говорит сколько времени будет длится до достижения 20 кВт от заметения пламя. Чем мнеше требуемая мощность, тем коротше срок необходим для его достижения.

Наладка подачи во время переходного этапа:

TRANSITION FEED

ENTER < > EXIT

Здесь можете установить дозы топлива, которые подаются во время переходного этапа , которая длится с заметения пламя пока горелка недостигнет мощность 10 кВт.

Установите требуемую дозу поставлену в горелку после замечания пламя. Требуемое количество будет постепенно расти с каждой дозой во время установленного срока. Устновлено от изготовителя горелки 15% из полной дозы на 10 кВт.

Наладка срока продува для чистки:

CLEAN-BLOW TIME

ENTER < > EXIT

Чистка продувом срабоатеат тогда когда термостат отключается и величина замечена фотоэлеметом понижится ниже 12%. Здесь возможно определить и когда должно начатсья и удаление пепела: когда термостат включится или отключится.

Частю параметра чистки продувом является и чистка колосника т.з. устраненуие пепела (ash removal): Или во время догорения или после включения термостата.

Наладки чувствительности фотоэлемента:

FIRE SENSITIVITY

ENTER < > EXIT

Здесь наладивается чувствительность фотоэлемента, т.з. величину света (в %) на которую должна ситема управления реагировать на пламя.
Чувствительность на свет ненадо наладивать если установленый правилный (требуемый) фотоэлемент. Завод изготовитель ее установливает на 50 %.

Выбор темостата:

THERMOSTAT
ENTER < > EXIT

Здесь выберите использованый термостат: наружный термостат котла или теплотный датчик горелки.
При использовании теплотного датчика возможно выбырать две возможностзи температур включения и выключения. эти возможности будет возможно выбырать после выбора теплотного датчика. Горелка должна быть всегда проводимо соединена с защитой против перегреву который установленн на котле.

Выбор языка:

LANGUAGE
ENTER < > EXIT

Выбор языка: пока только шведский и английский.

Определение дозы пелет::

PELLETS TRIM
ENTER < > EXIT

" Самый важный параметр управляющей системы !"
Здесь установите дозу пелет поставляемую пытателем на полной мощности.
Во время установления дозы пелет ван надо мешок и очень точные весы . Доп входа в параметр увидите выражение Энергия (Energy (kWh/kg)”), кде задаете содержание энергии в пелетах. После того изобразится текст " Насадите мешок " (“Mount bag”), пытатель должен быть заполненым до выхода. Установите мешок на пытатель и нажмите на кнопку “M”.

Сейчас следите на дисплейе, пока пытатель работает 6 минут. После того задаете вес выпавших пелет нажатием кнопок “+” а “-“ и подтвердите/вствте (запишите) кнопкой “M”.

Время работы, пытатель:

OP. TIME AUGER
ENTER < > EXIT

Здесь видите как долго работал пытатель пелет. Это можете использовать для расчета израсходованой энергии и др.

Тест:

TEST
ENTER < > EXIT

Использовать при решении проблем. Здесь можете управлять компонентами автоматичеаски или в ручную.
Эта функция оченьпомагает при решении проблем с отдельными компонентами.

В ручную можно проверить каждую деталь самостоятельно, нажатием "M" для пиуска "E" для окончания. Для шага вперед к требуемой части нажимайте "+/-". Диспей их изображает в следующем порядке:

Вентилятор (во время теста вентилятора изображены повороты в минуте, должы стабилизироваться на 2000);
Пытатель пелет (пуск/стоп при помощи кнопок “M”/”E”);
Спираль розжига (активированная нажатием “M” и остановлена буквой “E”);
Колосник (выдвинется нажатием “M” и задвинется нажатием„E”. Здесь указано сколько mA израсходует во время движения, недолжно быть вышше чем 1800 mA. Ограничение для тревоги Блокировка колосника (“Scraper jamming”) является 3000 mA).
Следующее возможности изображения: Актуальная температура если включенн теплотный датчик, актуальная величина фотоэлемента: показывает свет (On/Off); зкрытие этой возможности.

Наладки:

SETTINGS	
ENTER	< > EXIT

Здесь укладываются наладки установлены во время монтажа или возможно вернуться к заводским или наладки при установке.

Здесь три основные возможности: Введение наладки (“Load settings”), Внесение /Запис наладки (“Save settings”) и Заводская наладка (“Factory settings”).

-“Load settings” Введение наладки значит, что здесь можете возобновить ранее установлены наладки.

-“Save settings” введение наладки значит окончательную наладку горелки, наладено монтажником. Это облегчает искание наладок если бы было слишком много раз измемении параметров.

-“Factory settings” - Заводская наладка это исходная наладка, которую возможно повторно ввести.

Запись:

LOGGING	
ENTER	> EXIT

Здесь введены и изображены все неиспрвности, как и то как часто повтаряются. Здесь можно узнать окончательное число попыток розжига.
Здесь найдете четыре возможности: количествио неисправностей (“No. of faults”), количество первых розжигов (No. of ignitions 1”,), количество вторых розжигов (“No. of ignitions 2”) , последние неисправности(“Latest faults”).

-“No. of faults” количество неиправностей изображает каждый код неисправности отдельно напр., E-CODE 10(X). Смотрите стр.17 кде указаны коды их выяснение.

-“No. of ignitions 1”- изобржение сколько раз был розжиг

-“No. of ignitions 2” изобржение сколько раз были повторные потытки розжига горелки (т.з. сколько раз несработала первая попытка)

“Latest faults” изображает код неисправностей в очереди их состояния. Это упростит решение проблем.

Заметка об установке котла для гарантии

Дата установки: 20…..-……-…...

Установленно в :……..……. Телефон:…….....……

Улица:…….....…… Факс:…….....…….

Почтовый индекс и город:…….....…….Сотовой тел.:..….....……..

…….....…

Установлено на котел:
Торговая марка:..... Модел:…….....…….

Пелетная горелка:…….....….. Заводский №.....……..

Пытатель пелет:
Торговая марка:……...…….. Длина:…….....……..

Заводский №…….....……

Наладка пелетной горелки:

Меню	**Заводская наладка**	**Возмож. наладки**	**Наладено на**
Степень мощности	1 = 12kW	1, 2, 3	
ON/OFF Температура	ON 72 °C, OFF 82 °C	Розница мин. 5	
Доза пелет	100 %	50 – 200 %	
Расширеное меню	Любой № + 5	нет	нет
Доза пелет	1100 гр/6 минут		
Содержание энергии	48 кВт/10кг	45 – 60	

Монтировал:…….....……

Телефон:…….....…… Факс:…….....…….

Контактное лицо:…….…….....……..

<u>Это копия для заказчика.</u>

Заметка об установке котла для гарантии

Дата установки: 20…..-……-…...

Установленно в :……..……. Телефон:……....……

Улица:…….....…… Факс:……....…….

Почтовый индекс и город:…….....…….Сотовой тел.:..….....……..

…….....…

Установлено на котел:
Торговая марка:..... Модел:…….....…….

Пелетная горелка:…….....….. Заводский №.....……..

Пытатель пелет:
Торговая марка:……...…….. Длина:…….....……..

Заводский №…….....……

Наладка пелетной горелки:

Меню	**Заводская наладка**	**Возмож. наладки**	**Наладено на**
Степень мощности	1 = 12kW	1, 2, 3	
ON/OFF Температура	ON 72 °C, OFF 82 °C	Розница мин. 5	
Доза пелет	100 %	50 – 200 %	
Расширеное меню	Любой № + 5	нет	нет
Доза пелет	1100 гр/6 минут		
Содержание энергии	48 кВт/10кг	45 – 60	

Монтировал:…….....……

Телефон:…….....…… Факс:…….....…….…….

Контактное лицо:…….…….....……..

<u>Это копия для монтажника.</u>
<u>Просьба зделайте копию для подавца и направте ее продавцу.</u>

Настоящая страница служит для подтверждения обслуживающих осмотров и останет у заказчика ! ! !

ЗАПИСЬ О ВВОДЕ КОТЛА В ЭКСПЛУАТАЦИЮ

Производственный №..... Данные о заказчике: (читательно)

Дата ввода:.....

Имя и
Фамилия:.....

Обслуживающаяа
сервисная организация:

Улица:.....
Код города, Город:.....
.....

.....
Печать, подпись

Телефон:.....

Обязательный осмотр после 1-го года эксплуатации

Дата:..... .....
Печать, поидпись обцлуж.организации

Обязательный осмотр после 2-го года эксплуатации

Дата:..... .....
Печать, поидпись обцлуж.организации

Обязательный осмотр после 3-го года эксплуатации

Дата:..... .....
Печать, поидпись обцлуж.организации

СЕРТИФИКАТ об испытании и укомплектовании изделия ATTACK

Заводский № котла:

Тип котла:

Изделие поставлено с настоящим сертификатом соответствует действительным техническим стандартам и техническим условиям.

Изделие было изготовлено согласно действительной чертежной документации в требуемом качестве и было согласованно СЗУ г. Брно, Чехия, 1015 (Štátny skúšobný ústav SZÚ Brno CE1015):

Технически контроль:

В г. Врутки, дня; .....

Печать и подпись отпускного контроля.....

Страна прямого назначения изделия:

SK	CZ	AT	CH	DK	ES	FI	FR	GB	GR	IE	IT	NL	NO	PT	SE

Завод изготовитель

ATTACK, s.r.o.
Dielenská Kružná 5
038 61 Vrútky
SLOVENSKO

Tel: 00421 43 4003 101
Fax: 00421 43 4003 106
E-mail: kotle@attack-sro.sk
export@attack-sro.sk
http: www.attack-sro.sk

Výrobca ATTACK, s.r.o.si vyhradzuje právo technických zmien výrobkov bez predchádzajúceho upozornenia.
ATTACK, s.r.o. producer reserves the right to change technical parameters and dimensions of boilers without previous warning.
Der Hersteller ATTACK, s.r.o. behält sich das Recht der technischen Veräderungen an Produkten ohne eine vorige Warnung.
Изготовитель ATTACK оставляет за собой право изменения технических параметров и размеров котла без предыдущего предупреждения.
Le producteur ATTACK Sárl. réserve le droit des modifications techniques sans l'avertissement précédent.
Productor ATTACK, s.r.o. reserva el derecho de cambios técnicos sin advertencia anterior.